国军标：GJB 9001C-2017：02618J31190R0S
质量体系：ISO 9001:2015：02618Q31284R0S

贴片双引线衰减片

电气指标：

产品型号	RFTXX-60AM6363C-3G（XX= 衰减值）		
标称阻值	50 Ω		
频率范围	DC~3.0GHz		
驻　　波	1.25 Max		
输入功率	60 W		
衰 减 值	01、02、03、04、08dB	16dB	20dB
衰减公差	±0.6dB	±0.8dB	±1.0dB
温度系数	<150ppm/℃		
基片材料	氧化铍		
瓷帽材料	氧化铝		
引　　线	99.99% 纯银		
电阻工艺	厚膜		
工作温度	-55 to +150°C （参考功率降额示意图）		

外形尺寸(单位：mm)：

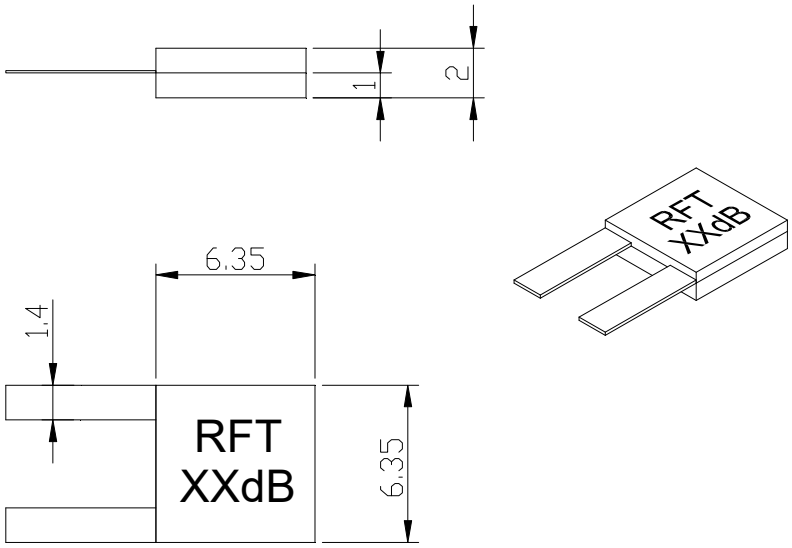

引线长度可按客户要求定制

尺寸公差：除非另有说明，否则为 5%

地址：四川省绵阳市经开区塘汛镇文武中路 218 号经开电子制造产业园 9 栋 3 号门 4 楼
电话：0816-2846565　　传 真：0816-2846565
区域：东北、华东、西南、西北　　联系电话/微信：19183684662　　邮箱：HY2022@rftyt.com
区域：华北、华中、华南　　联系电话/微信：13350966851　　邮箱：Wj0406@rftyt.com
网址：http://www.rftyt.com　　监督投诉电话：18688779757　　邮箱：zqc7708@163.com

典型曲线图：

1dB 曲线图

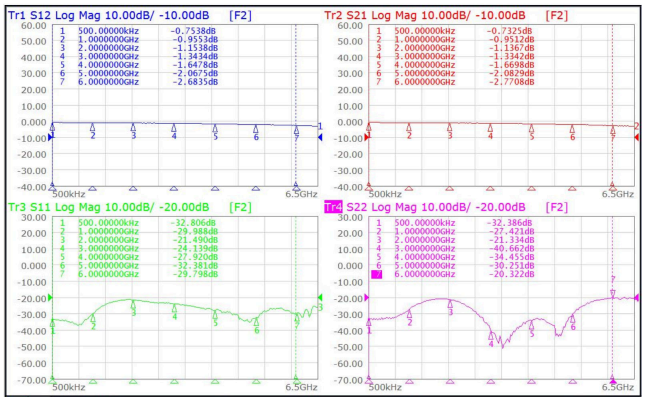

4dB 曲线图

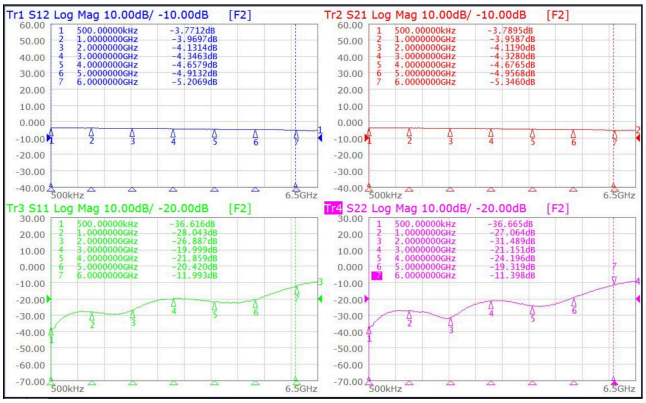

8dB 曲线图

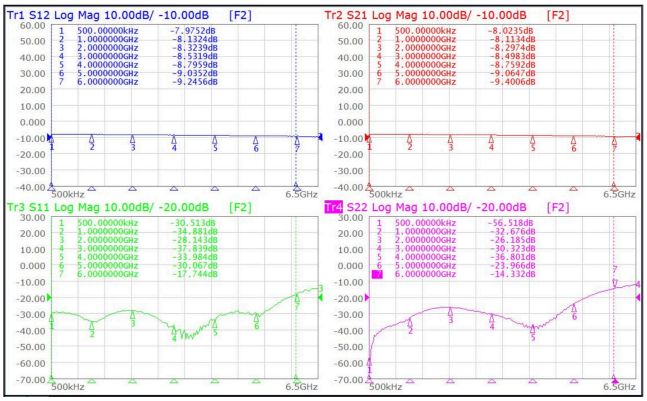

20dB 曲线图

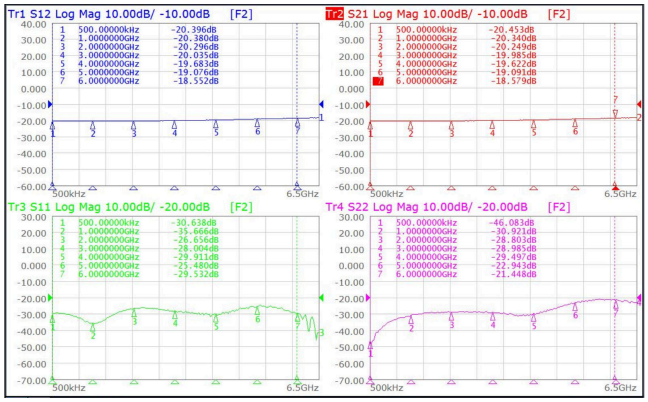

议安装方法：

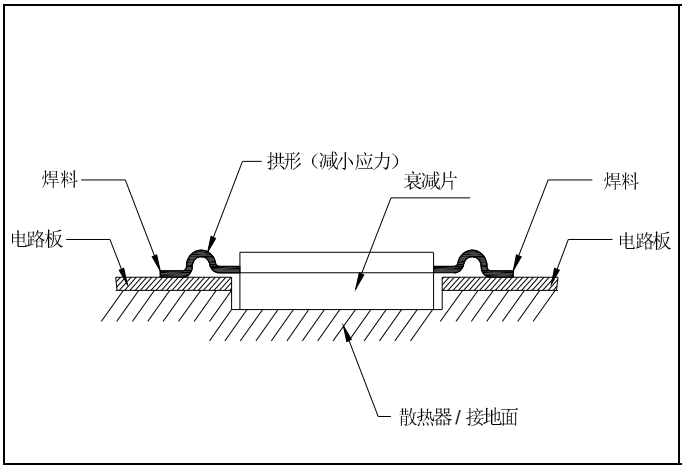

功率降额示意图：

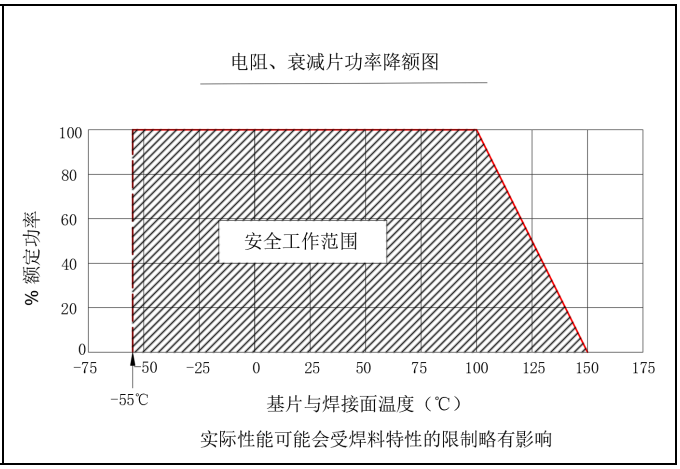

地址： 四川省绵阳市经开区塘汛镇文武中路 218 号经开电子制造产业园 9 栋 3 号门 4 楼
电话： 0816-2846565 传 真：0816-2846565
区域： 东北、华东、西南、西北 联系电话/微信：19183684662 邮箱：HY2022@rftyt.com
区域： 华北、华中、华南 联系电话/微信：13350966851 邮箱：Wj0406@rftyt.com
网址： http://www.rftyt.com 监督投诉电话：18688779757 邮箱：zqc7708@163.com

回流焊时间、温度示意图：

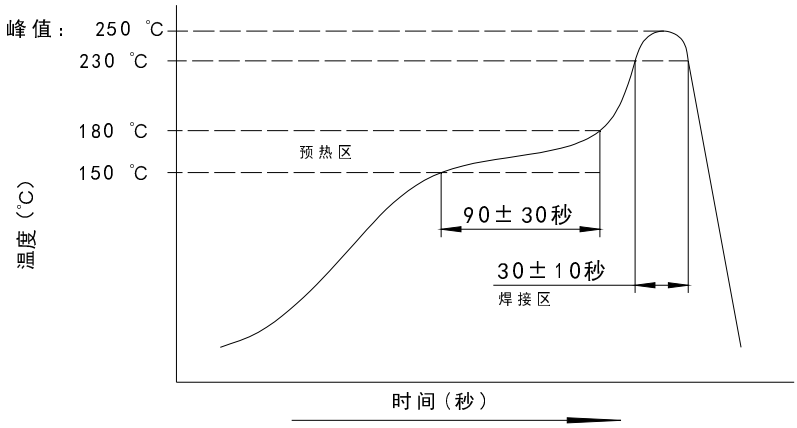

型号命名：

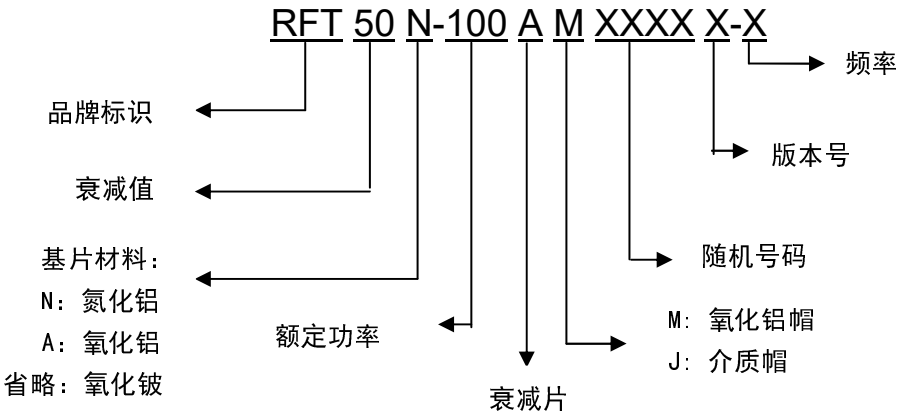

注意事项：

- 新采购的零部件存放期超过 6 个月后，使用前应注意可焊性。建议在真空包装后储存。
- 接地面需要最佳的热传导。
- 器件底部如果焊在 PCB 上，请在 PCB 上钻出热过孔并填充焊料。
- 底部焊接首选回流焊，也可以用恒温加热台，请参阅回流焊简介
- 引线的手动焊接应在 350 度或以下的恒温条件下使用，焊接时间应控制在 5 秒内。
- 为了满足图纸的要求，必须安装足够尺寸的散热器。
- 如有必要，增加空气冷却或水冷却。

说　明：

- 可提供定制设计的射频衰减器、射频电阻器和射频终端。

地址：　四川省绵阳市经开区塘汛镇文武中路 218 号经开电子制造产业园 9 栋 3 号门 4 楼
电话：　0816-2846565　　传 真：0816-2846565
区域：　东北、华东、西南、西北　　联系电话/微信：19183684662　　邮箱：HY2022@rftyt.com
区域：　华北、华中、华南　　联系电话/微信：13350966851　　邮箱：Wj0406@rftyt.com
网址：　http://www.rftyt.com　　监督投诉电话：18688779757　　邮箱：zqc7708@163.com