国军标：GJB 9001C-2017：02618J31190R0S
质量体系：ISO 9001:2015：02618Q31284R0S

可调衰减器规格书

产品介绍：

频率范围：DC-6.0GHz
衰减步进：最小 0-10dB（0.1dB 步进）
　　最大 0-90dB（10dB 步进）
标称阻抗：50Ω；
平均功率：2W、10W
峰值功率：100W（5uS 脉宽，2%负载周期）
连接器形：SMA（KK）；N（KK）
温度范围：-20～85℃
外形尺寸：Φ30×62mm（不含连接器）
重　　量：210 g
ROHS 标准：符合

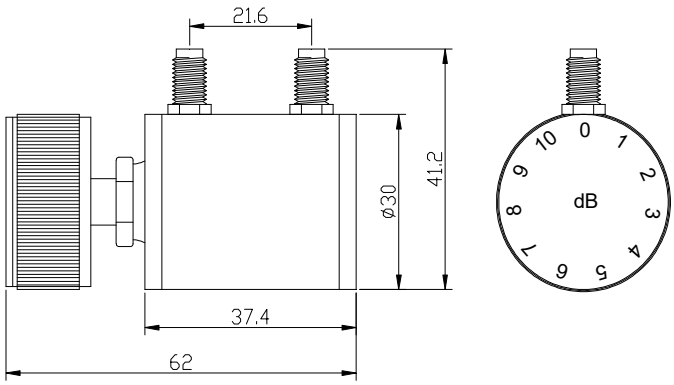

（单位：mm）：

电气指标：

型号	频率范围 GHz	衰减及步进	最大驻波比	插损 dB（max）	衰减精度 dB
RKTXX-1-1-2.5-A1	DC-2.5	0-1dB 0.1dB 步进	1.25	0.4	±0.2
RKTXX-1-1-3.0-A1	DC-3.0		1.30	0.5	±0.2
RKTXX-1-1-4.3-A1	DC-4.3		1.35	0.75	±0.3
RKTXX-1-1-6.0-A1	DC-6.0		1.50	1.0	±0.4
RKTXX-1-10-2.5-A1	DC-2.5	0-10dB 1dB 步进	1.25	0.4	±0.4
RKTXX-1-10-3.0-A1	DC-3.0		1.30	0.5	±0.5
RKTXX-1-10-4.3-A1	DC-4.3		1.35	0.75	±0.5
RKTXX-1-10-6.0-A1	DC-6.0		1.50	1.0	±0.5
RKTXX-1-60-2.5-A1	DC-2.5	0-60dB 10dB 步进	1.25	0.4	±0.5(＜40dB) ±3%(≥40dB)
RKTXX-1-60-3.0-A1	DC-3.0		1.30	0.5	
RKTXX-1-60-4.3-A1	DC-4.3		1.35	0.75	
RKTXX-1-60-6.0-A1	DC-6.0		1.50	1.0	
RKTXX-1-90-2.5-A1	DC-2.5	0-90dB 10dB 步进	1.25	0.4	±0.5(＜40dB) ±3%(≥40dB)
RKTXX-1-90-3.0-A1	DC-3.0		1.30	0.5	±0.5(＜40dB) ±3.5%(≥40dB)

机械性能：

连接器外壳	黄铜镀镍
阴内导体	铍青铜镀金
腔　　体	黄铜镀镍

产品命名规则：

RKT X X-1-XX-X-A1
- 频率
- 衰减值
- 功率(02,10,25)
- 连接器类型(S,N)

地址：四川省绵阳市经开区塘汛镇文武中路 218 号经开电子制造产业园 9 栋 3 号门 4 楼
电话：0816-2846565　　传 真：0816-2846565
区域：东北、华东、西南、西北　　联系电话/微信：19183684662　　邮箱：HY2022@rftyt.com
区域：华北、华中、华南　　联系电话/微信：13350966851　　邮箱：Wj0406@rftyt.com
网址：http://www.rftyt.com　　监督投诉电话：18688779757　　邮箱：zqc7708@163.com