国军标：GJB 9001C-2017：02618J31190R0S
质量体系：ISO 9001:2015：02618Q31284R0S

可调衰减器规格书

产品介绍：

频率范围：DC-6.0GHz
衰减步进：最小 0-10dB（0.1dB 步进）
　　最大 0-100dB（1dB 步进）
标称阻抗：50Ω；
平均功率：2W、10W
峰值功率：100W（5uS 脉宽，2%负载周期）
连接器形：SMA（KK）；N（KK）
温度范围：-20～85℃
外形尺寸：Φ30×120mm
重　　量：410 g
ROHS 标准：符合

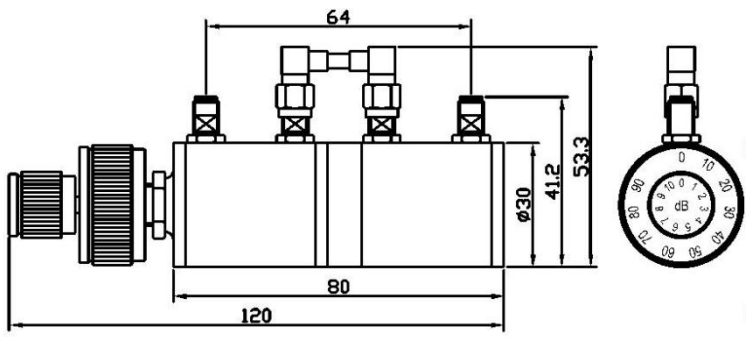

（单位：mm）：

电气指标：

型号	频率范围 GHz	衰减及步进	最大驻波比		插损 dB（max）	衰减精度 dB
			SMA	N		
RKTXX-2-11-2.5-A2	DC-2.5	0-11dB 0.1dB 步进	1.30	1.45	1.0	±0.2＜1dB,±0.4≥1dB
RKTXX-2-11-3.0-A2	DC-3.0		1.35	1.45	1.2	±0.3＜1dB,±0.5≥1dB
RKTXX-2-11-4.3-A2	DC-4.3		1.40	1.55	1.5	
RKTXX-2-11-6.0-A2	DC-6.0		1.60	1.65	1.8	
RKTXX-2-50-2.5-A2	DC-2.5	0-50dB 1dB 步进	1.30	1.35	1.0	±0.5(≤10dB) ±3%(≤50dB)
RKTXX-2-70-2.5-A2	DC-2.5	0-70dB 1dB 步进	1.30	1.45	1.0	±0.5(≤10dB) ±3%(＜70dB) ±3.5%(70dB)
RKTXX-2-70-3.0-A2	DC-3.0		1.35	1.45	1.2	
RKTXX-2-70-4.3-A2	DC-4.3		1.40	1.55	1.5	
RKTXX-2-70-6.0-A2	DC-6.0		1.60	1.65	1.8	
RKTXX-2-100-2.5-A2	DC-2.5	0-100dB 1dB 步进	1.30	1.45	1.0	±0.5(≤10dB) ±3%(＜70dB) ±3.5%(≥70dB)
RKTXX-2-100-3.0-A2	DC-3.0		1.35	1.45	1.2	

机械性能：

连接器外壳	黄铜镀镍
阴内导体	铍青铜镀金
腔　　体	黄铜镀镍

产品命名规则：

RKT X X-1-XX-X-A1
- 频率
- 衰减值
- 功率(02,10,25)
- 连接器类型(S,N)

地址：四川省绵阳市经开区塘汛镇文武中路 218 号经开电子制造产业园 9 栋 3 号门 4 楼
电话：0816-2846565　　传 真：0816-2846565
区域：东北、华东、西南、西北　　联系电话/微信：19183684662　　邮箱：HY2022@rftyt.com
区域：华北、华中、华南　　联系电话/微信：13350966851　　邮箱：Wj0406@rftyt.com
网址：http://www.rftyt.com　　监督投诉电话：18688779757　　邮箱：zqc7708@163.com