国军标：GJB 9001C-2017：02618J31190R0S
质量体系：ISO 9001:2015：02618Q31284R0S

贴片双引线衰减片规格书

电气指标：

产品型号	RFTXX-10AM2550B-4　（XX=衰减值）			
标称阻值	50 Ω			
频率范围	DC~4.0GHz			
驻　　波	1.25 Max			
输入功率	10 W			
衰 减 值	0.5dB	01-04，07，10dB	11dB	20，30dB
衰减公差	±0.6dB	±0.6dB	±0.8dB	±1.0dB
温度系数	<150ppm/℃			
基片材料	氧化铍			
瓷帽材料	氧化铝			
引　　线	99.99% 纯银			
电阻工艺	厚膜			
工作温度	-55 to +150°C　(参考功率降额示意图)			

外形尺寸(单位: mm):

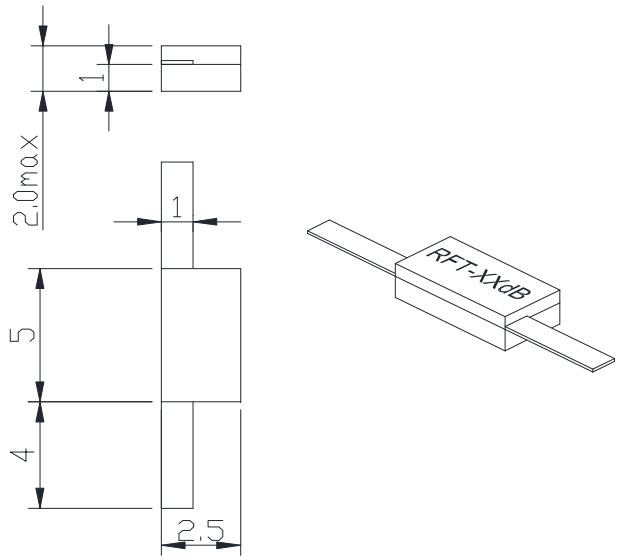

引线长度可按客户要求定制

地址：四川省绵阳市经开区塘汛镇文武中路 218 号经开电子制造产业园 9 栋 3 号门 4 楼
电话：0816-2846565　　传 真：0816-2846565
区域：东北、华东、西南、西北　　联系电话/微信：19183684662　　邮箱：HY2022@rftyt.com
区域：华北、华中、华南　　联系电话/微信：13350966851　　邮箱：Wj0406@rftyt.com
网址：http://www.rftyt.com　　监督投诉电话：18688779757　　邮箱：zqc7708@163.com

样例曲线图：

0.5dB 曲线图

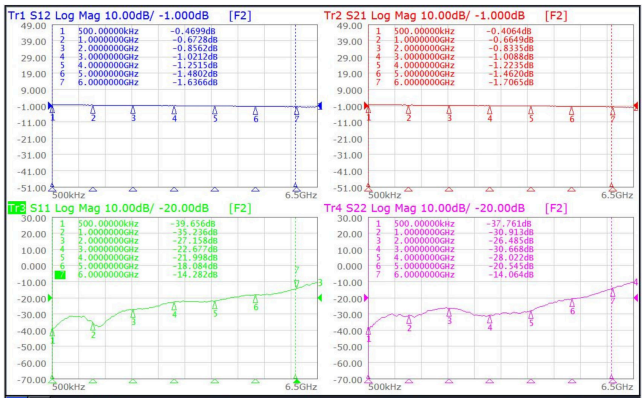

3dB 曲线图

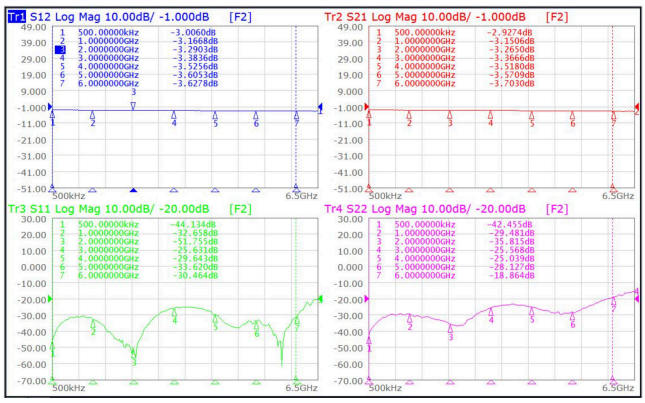

7dB 曲线图

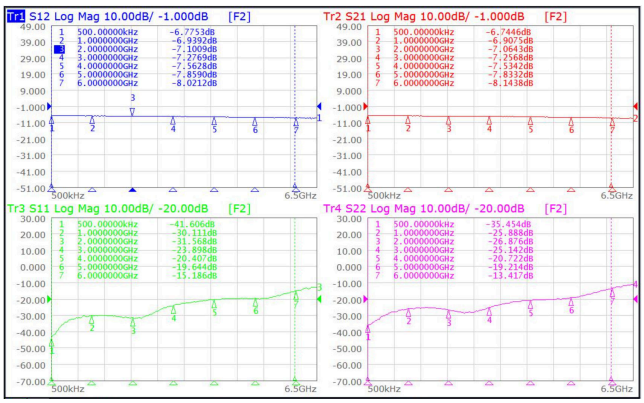

11dB 曲线图

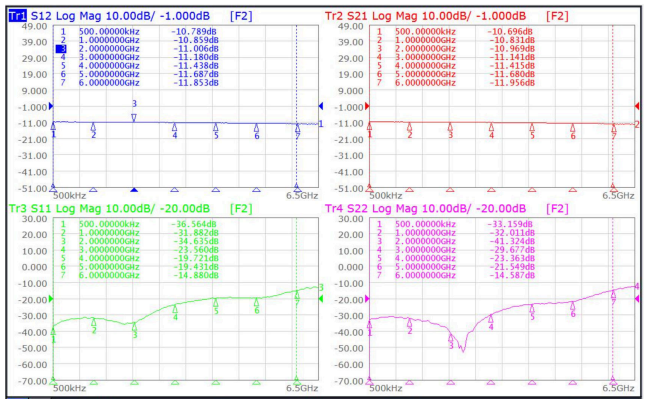

建议安装方法：

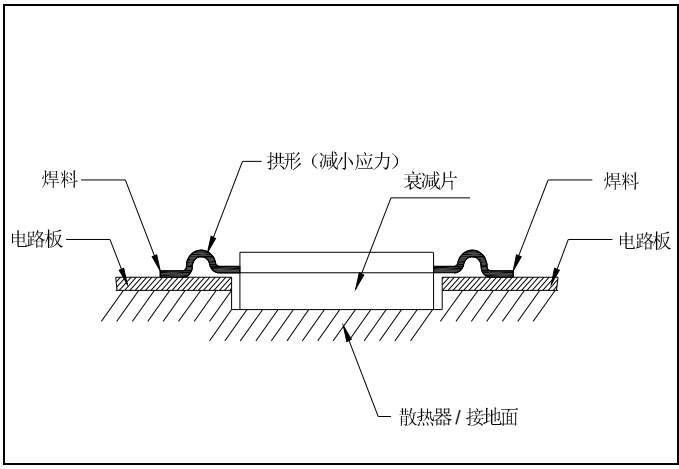

功率降额示意图：

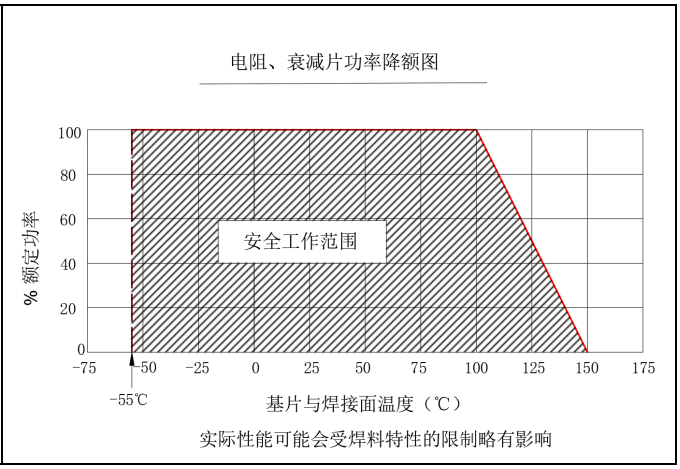

地址： 四川省绵阳市经开区塘汛镇文武中路 218 号经开电子制造产业园 9 栋 3 号门 4 楼
电话： 0816-2846565 传 真：0816-2846565
区域： 东北、华东、西南、西北 联系电话/微信：19183684662 邮箱：HY2022@rftyt.com
区域： 华北、华中、华南 联系电话/微信：13350966851 邮箱：Wj0406@rftyt.com
网址： http://www.rftyt.com 监督投诉电话：18688779757 邮箱：zqc7708@163.com

回流焊时间、温度示意图：

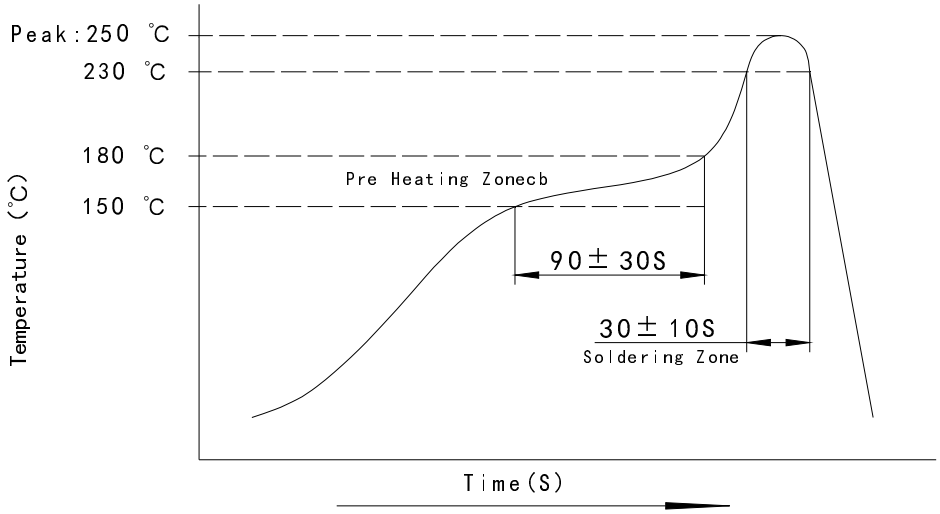

型号命名：

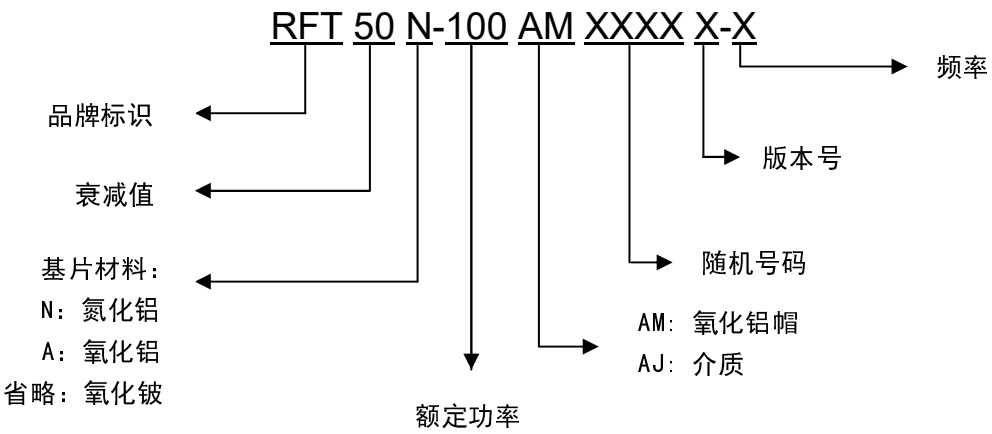

注意事项：

- 新采购的零部件存放期超过 6 个月后，使用前应注意可焊性。建议在真空包装后储存。
- 地面需要最佳的热传导。
- 在 PCB 上钻出热过孔并填充焊料。
- 底部焊接首选回流焊，请参阅回流焊简介
- 手动焊接出线应在 350 度或以下的恒温条件下使用，焊接时间应控制在 5 秒内。
- 为了满足图纸的要求，必须安装足够尺寸的散热器。
- 如有必要，增加空气冷却或水冷却。

◆ 说明：

- 可提供定制设计的射频衰减器、射频电阻器和射频终端。

地址： 四川省绵阳市经开区塘汛镇文武中路 218 号经开电子制造产业园 9 栋 3 号门 4 楼
电话： 0816-2846565 传 真：0816-2846565
区域： 东北、华东、西南、西北 联系电话/微信：19183684662 邮箱：HY2022@rftyt.com
区域： 华北、华中、华南 联系电话/微信：13350966851 邮箱：Wj0406@rftyt.com
网址： http://www.rftyt.com 监督投诉电话：18688779757 邮箱：zqc7708@163.com