Hygienic
Coriolis Mass Flow Meter
卫生型质量流量和密度仪表

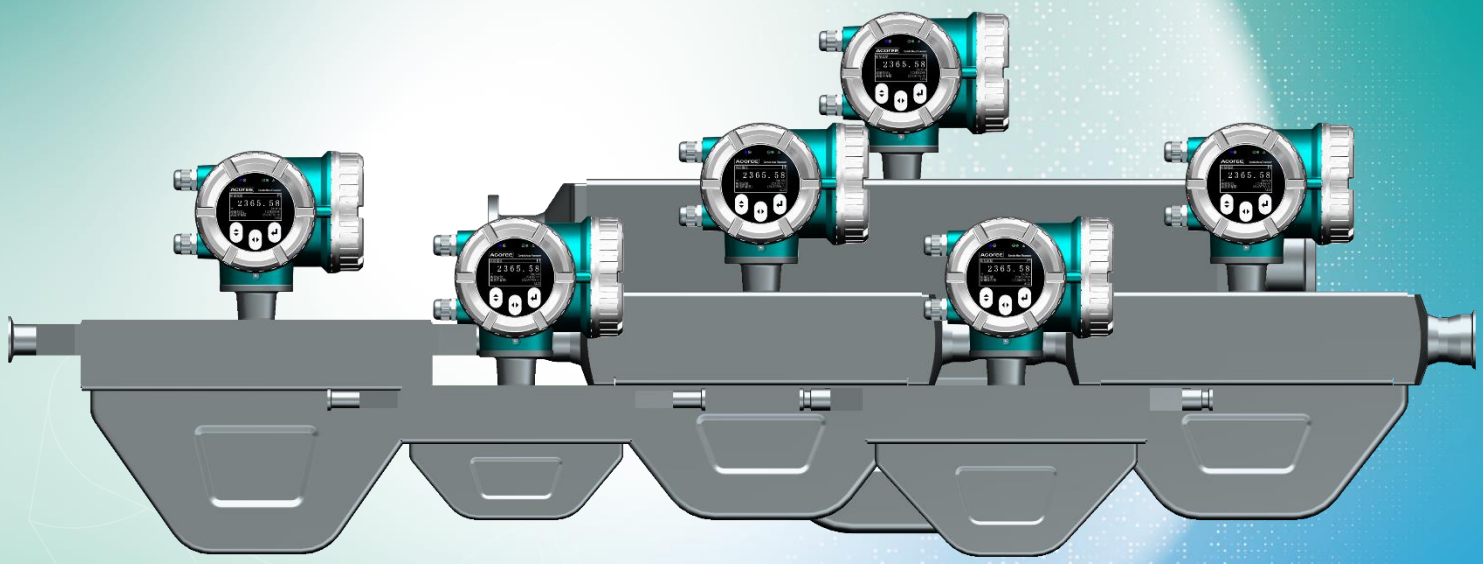

卫生型计量新标杆

- 领先的流量和密度测量能力
- 紧凑型、可清洁、自排空设计
- SUS316L接液部件，表面光洁度可达Ra0.4
- 最小化、模块化设计，安装更便捷
- 种类广泛的 I/O 接口，各类系统无缝匹配
- 精雕细琢，满足3A和EHEDG规范应用场合要求
- 耐 SIP/CIP

埃柯瑞（南京）测控技术有限公司
ACOREE NANJING MEASUREMENT&CONTROL TECHNOLOGY CO.,LTD.

Hygienic mass flow meter

卫生型质量流量计



应用场合 Application

- 食品与饮料
- 制药
- 生命科学
- 科研与教育

产品特点 Product characteristics

- 卫生型应用系列化流量测量解决方案，紧凑设计，流道无死角，可清洁，自排空
- 电抛光表面粗燥度 Ra≤0.4μm
- SIP/CIP原位清洗
- 完备齐全的卫生型过程连接，接受定制化
- 无缝对接各类系统要求和信号接口
- 智能仪表自诊断IIOD技术提供长期保障

性能指标 Performance specifications

性能规格		技术指标	
口径范围		DN6 ~ DN80	
流量精度		±0.10%、±0.15% 、±0.20%	可选
密度精度	kg/m³	±0.5、 ±1.0、 ±3.0	可选
温度精度	℃	±1.0	
测量类型		液体 / 气体 / 浆液	
流量范围	kg/h	0 ~ 330,000	
压力等级	MPa	标准型 10.0	
介质温度范围	℃	标准型 -100 ~ +200	可选
接液材质		SS316	
表面光洁度		Ra0.4、Ra0.8	可选

埃柯瑞（南京）测控技术有限公司
ACOREE NANJING MEASUREMENT&CONTROL TECHNOLOGY CO.,LTD.
A/江苏省南京市浦口区 T/025-58282800 E/sales@accumeter.cn

Hygienic Applications

卫生级流量测量解决方案

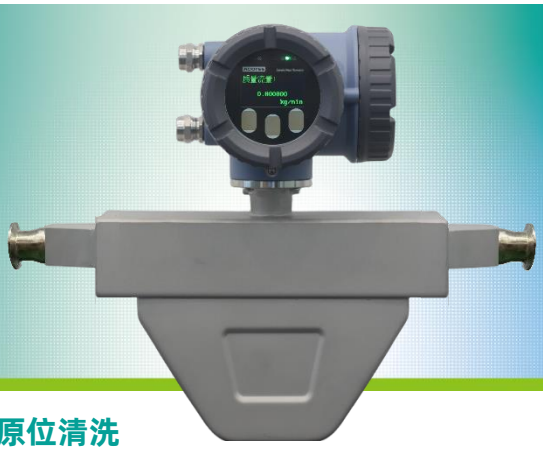

电抛光表面

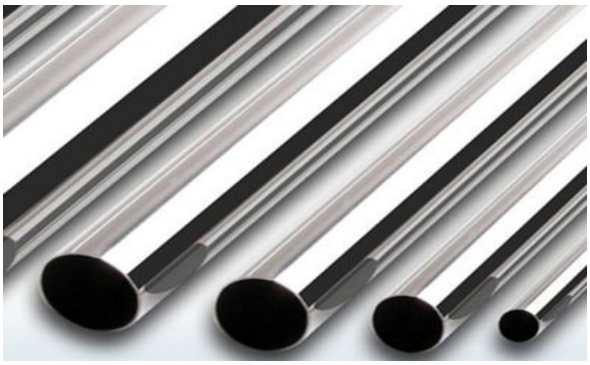

CIP原位清洗



乳制品生产



啤酒酿制



制药设备



科研与教育



埃柯瑞（南京）测控技术有限公司
ACOREE NANJING MEASUREMENT&CONTROL TECHNOLOGY CO.,LTD.
A/江苏省南京市浦口区 T/025-58282800 E/sales@accumeter.cn

精准计量 测见未来

Measuring Tommorrow Today

埃柯瑞（南京）测控技术有限公司

ACOREE NANJING MEASUREMENT&CONTROL TECHNOLOGY CO.,LTD.

地址：江苏省南京市浦口区　　电话：025-58282800

邮箱：sales@accumeter.cn

网址：www.acoreeflow.com