输入端

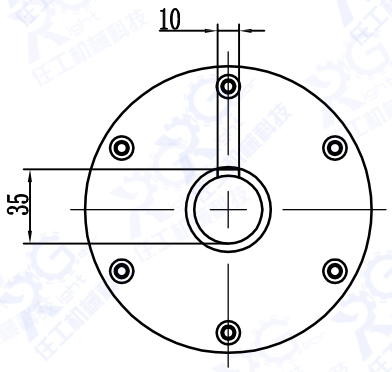

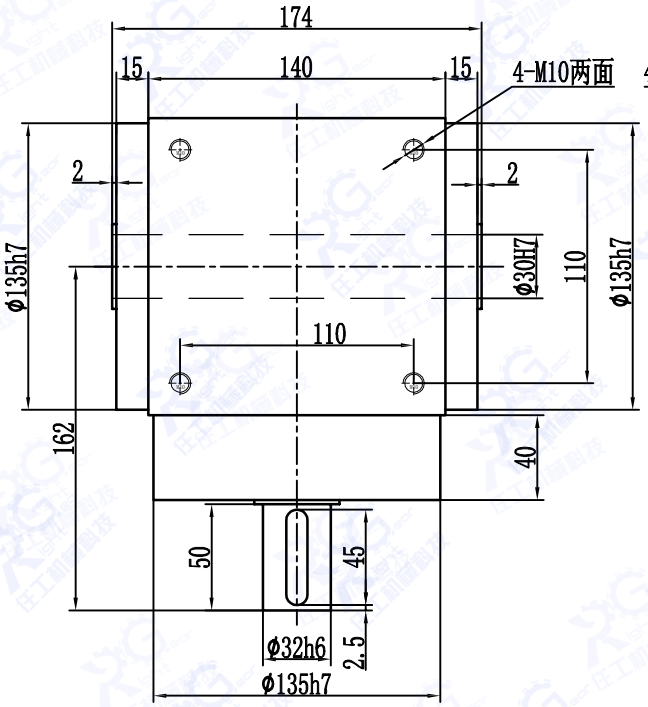

输出端

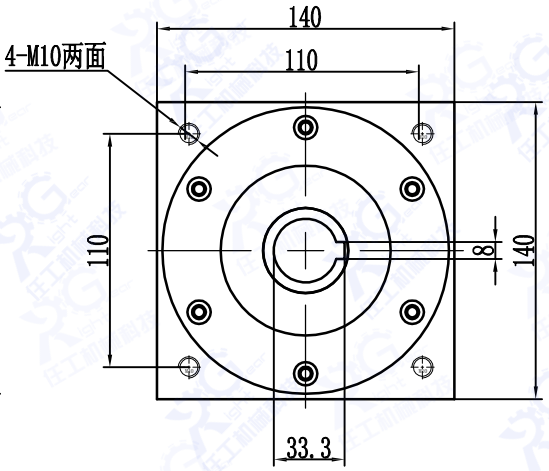

					外形图
设计	CZH	比例	版本	数量	PW140孔输出轴输入
日期	2020.1.18				
审核					
日期		第 张 共 张			