输入端

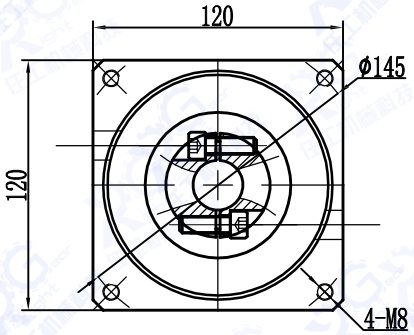

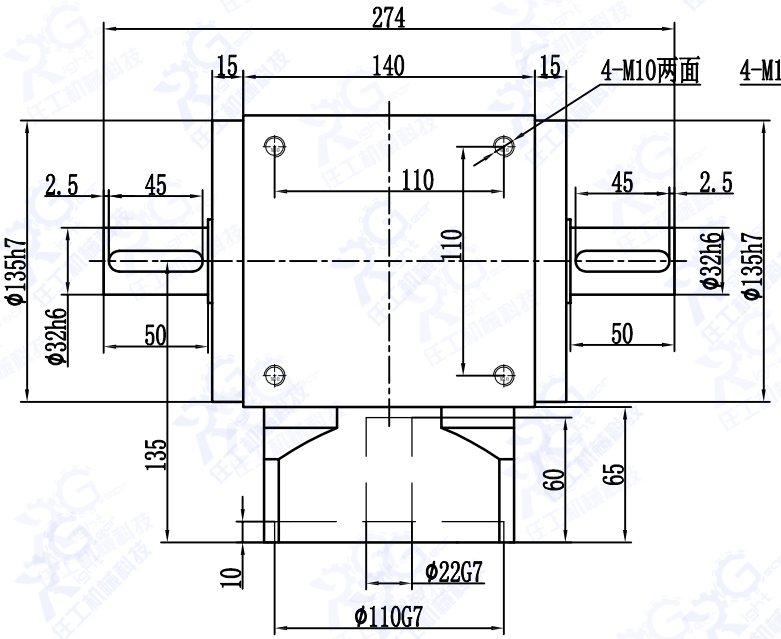

输出端

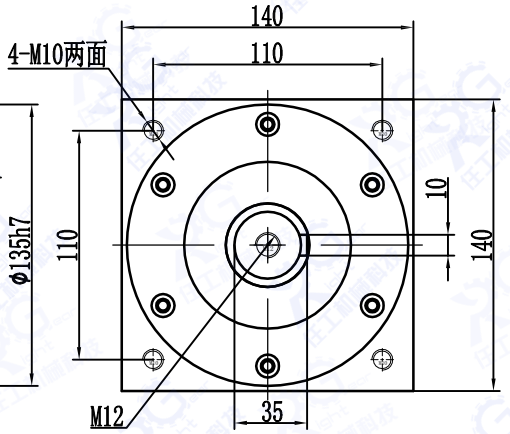

					PW140双轴输出外形图
设计	CZH	比例	版本	数量	
日期	2020.1.18				
审核					
日期		第 张 共 张			