QiCYCLE

骑记充气宝 Mini使用说明书

安全须知

⚠ 警告!

阅读随电动工具提供的所有安全警告、说明、图示和规定，保存所有警告和说明书以备查阅。
使用产品前请仔细阅读本说明书，并妥善保管。本机工作时会产生约72dB噪音，请注意防护。
长时间持续工作时，机体和气管会产生高温，请冷却后再使用。本品不是玩具，禁止儿童使用。

产品介绍

骑记充气宝 Mini可为自行车、电动自行车、部分摩托车、滑板车等产品的轮胎充气，详细清单请见产品销售页面或咨询骑记客服。

部件说明

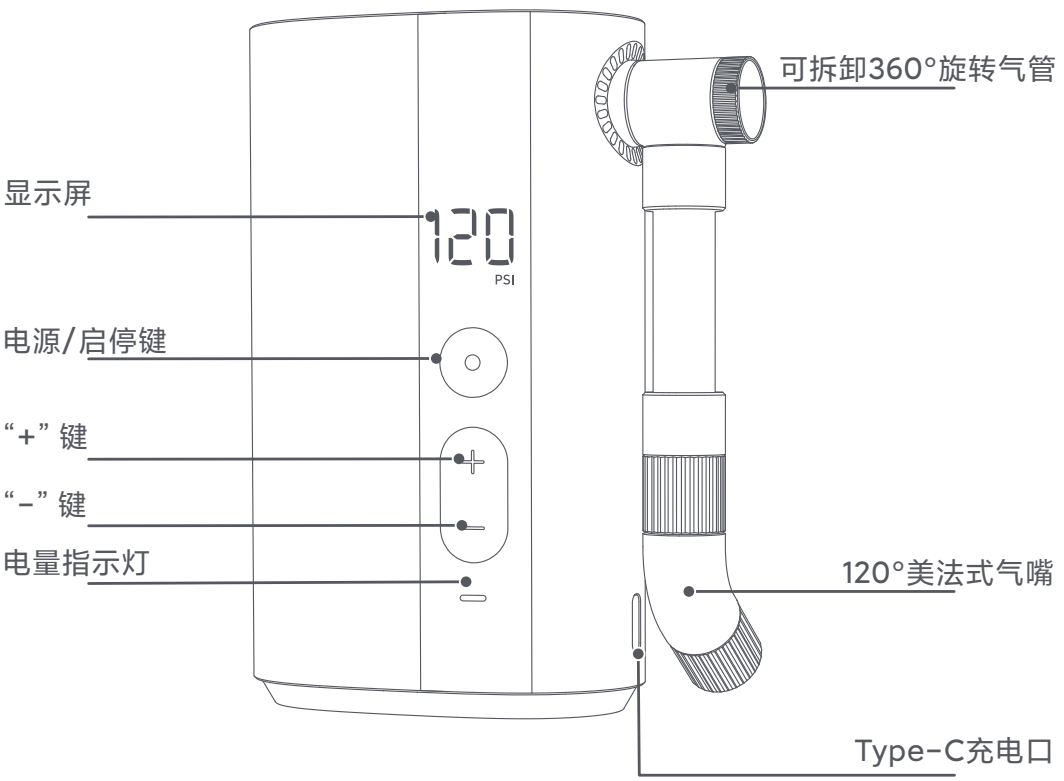

提示：说明书中产品、配件、用户界面等插图均为示意图，仅供参考。由于产品的更新与升级，产品实物与示意图可能略有差异，请以实物为准。

使用指南

一、电量显示和充电

电量显示：
电量指示灯长亮，显示不同颜色，表示剩余电量：
白灯长亮：电池电量 ⩾ 50%
橙灯长亮：20% ⩽ 电量 < 50%
红灯长亮：电量 < 20% 需要充电

充电

首次使用前请先充满电。使用充电线连接 5V USB 适配器与充气宝进行充电。
充电状态时电量指示灯：
白灯呼吸：充电中
白灯长亮：已充满

提示：
●充电过程中充气宝为关机状态，不能使用。
●需自行购买安全合规的适配器及充电线。

二、开机 / 关机

开机：
长按电源/启停键约2秒，充气宝开机。

关机：
开机状态下，长按电源/启停键充气宝关机。
开机状态下，3分钟内无任何操作，充气宝自动关机。

三、将高压气管（含气嘴接口）与轮胎气嘴连接

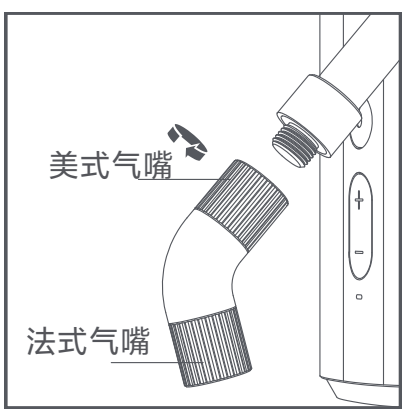

120°美法式气嘴

逆时针旋转美式气嘴接口，即可拧下美法式气嘴。调转方向拧回可切换气嘴。
注：产品出厂时，默认法式气嘴接口朝外。

气嘴样式

气嘴样式	充气接口
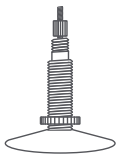	

法式气嘴接口

为公路自行车与部分山地自行车轮胎充气时，需使用法式气嘴接口。

充气：

1.确保高压气管上的法式气嘴接口朝外；

2.旋开轮胎的法式气嘴螺丝；

3.将高压气管上的法式气嘴接口连接轮胎的气嘴即可充气。

放气：

旋开轮胎气嘴口的螺丝，按压气嘴即可放气。

气嘴样式	充气接口
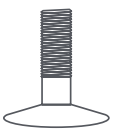	

美式气嘴接口

为山地自行车、电动自行车、摩托车轮胎充气时，需使用美式气嘴接口。

充气：

1.将高压气管上的法式气嘴接口切换为美式气嘴接口；

2.将美式气嘴接口连接轮胎的气嘴即可充气。

放气：

用合适的工具（如 4mm 内六角扳手）按压气嘴内部的气针即可放气。

四、气管拆卸



逆时针拧下螺丝，即可拆卸气管。

注：完成充气后，螺丝、气管及与机身连接处温度上升，请小心拆卸，以免烫伤。

五、检测气压

充气宝开机状态下，高压气管连接充气压力检测对象后，充气宝显示屏显示的数字为当前压力。充气宝的测压量程为3–199 psi。

常见产品建议充气压力表

产品类别	产品类型	建议压力范围
自行车	米家骑记电助力折叠自行车轮胎	35 – 45psi
	12、14、16 寸自行车轮胎	30 – 50psi
	20、22、24 寸自行车轮胎	40 – 50psi
	26、27.5、29 寸山地自行车轮胎	45 – 65psi
	小米米家电动滑板车轮胎	45 – 50psi
	小米九号平衡车轮胎	40 – 60psi
	700c 公路自行车开口胎	100 – 130psi
	700c 公路自行车管胎	120 – 145psi
摩托车	摩托车、电动摩托车轮胎	26 – 44psi
电动自行车	电动自行车轮胎	26 – 44psi

提示：充气建议压力范围数值仅供参考，请以被充气产品使用说明书要求为准。常用单位换算：1bar ≈ 14.5psi，1bar=100kPa，1psi ≈ 1lbs。（以上数据来源于骑记实验室）

六、查询充气压力

为确保安全，充气前请通过阅读说明书等途径查询被充气物品所需要的充气压力，避免因过度充气引起爆炸造成人身伤害。

轮胎

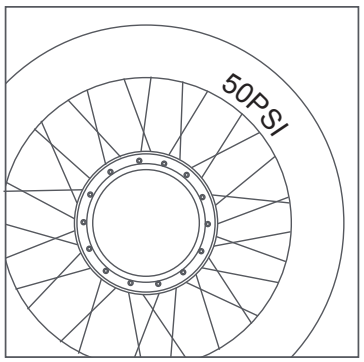

自行车、电动自行车、部分摩托车、滑板车的轮胎可承受气压范围标注在轮胎的侧壁。充气压力高低与负载重量相关，更详细的气压建议请查阅对应的产品说明书。

七、预设充气胎压

充气压力范围

压力值单位为psi，可调整范围：3–150 psi。

预设值调节



充气前可调整预设压力，短按“+”或“–”调整预设压力值，长按“+”或“–”快速调整压力值。



调整预设压力值时，数字闪亮表示目标压力调整状态，数字长亮表示实时压力。数值可记忆，开机后会显示上一次充气所设的气压值。

八、充气

开始充气

短按启停键开始充气，充气时数字显示实时压力变化。充气过程中会产生约72dB的噪音，请注意防护。长时间工作，高压气管、气嘴接口和机身会有明显的温度升高，避免用手长时间接触。

停止充气

气压达到预设压力值，充气宝将自动停止充气。充气过程中也可以通过短按电源/启停键停止充气。

特别提醒

气球、玩具皮球、游泳圈等产品充气压力低于充气宝的量程范围，无法通过预设压力自动停止充气，请谨慎使用。

电池和续航

满电状态、25℃环境温度下充气宝无负载连续工作时长约为60分钟。压力负载变大、环境温度变低，都会导致续航能力变差。

九、拧下气嘴

充气完成后，高压气管和气嘴接口温度较高，拆卸气嘴时小心烫伤。拆卸时会有轻微的漏气，请快速拆卸，以减少出气量。

注意事项

· 本品不是玩具，禁止儿童使用。建议使用者年龄在 16 周岁以上。充气过程中，请让儿童和充气宝保持安全距离。
· 产品内置不可拆卸锂电池，禁止将产品抛入火中或随意丢弃。锂电池过热、撞击、进水有起火、自燃、爆炸的风险，请避免在车内等高温环境下暴晒。
· 产品的存储温度请勿低于 -10℃或高于 45℃。过冷或过热都会缩短产品寿命，损坏电池。
· 产品长时间闲置有可能损坏电池，建议至少每三个月充电一次。
· 产品内置直流电机，工作时可能会产生电火花，请勿在易燃易爆环境中使用。
· 工作中如果发出异响或温度过高，请立即关机。
· 充气时请勿离开，并观察充气过程，防止未设定正确的气压值时充气压力过高。
· 请在干燥清洁环境中使用，泥沙灰尘侵入有可能导致产品损坏。产品不防水，禁止用水冲洗。
· 当充气宝出现异常情况时，请先尝试重新开机。如无法恢复正常，请联系骑记客服。
· 请使用 5V/2A 安全合格的适配器及充电线对本产品进行充电。未按以上要求充电导致的故障，不在保修范围内。
· 充气宝长时间工作后，气嘴接口及气管与机身的连接处温度上升，请勿触摸，以免烫伤。

电池

1. 仅允许使用制造商认可的电池。用错误型号的电池更换可能使安全防护失效，会有爆炸、火灾等危险。
2. 请勿将电池放置于极高温度环境中，如日照、火、微波炉、烤箱等，否则可能会导致爆炸或泄漏可燃液体或气体。
3. 请勿拆解、撞击、挤压或切割电池，否则可能导致爆炸。
4. 请勿将电池置于极低气压，否则可能导致电池爆炸或泄漏可燃液体和气体。
5. 若电池出现严重膨胀，请勿继续使用。
6. 不要吞咽电池，否则可能导致化学灼伤危险。
7. 如果你认为电池可能已被吞食或放置在身体的任何部位内，立即寻求医疗救助。
8. 如果电池仓未安全闭合，停止使用该产品并使之远离儿童。
9. 让儿童远离新的和使用过的电池。
10. 请不要将电池扔进生活垃圾进行处理，请遵守国家相应的规定安全处置用完的电池。

故障排除

充气速度慢	1、电量是否充足。 2、检查气管是否漏气。 3、检查气管两端各连接部位是否旋紧。 4、检查被充气物品是否漏气。
已经开机无法充气	1、检查电量是否充足。 2、检查当前胎压是否高于预设值。
正常充气 但压力显示为零	气球等低压充气产品不在本产品的量程内。
拧好气嘴后充气宝 已经自动关机	长按电源/启停键可再次开机。
连接气管时有漏气的现象	旋紧气嘴
充气状态下电量指示灯颜色和待机状态下不一致	动力锂电池在放电过程中有明显的电压下降，由此导致充气状态下指示灯和待机状态下有颜色不一致的现象，此现象不属于故障。
无法开机	确保电量充足。
无法充气/无法检测压力	1、请确保使用了正确的气嘴接口。 2、若使用的是法式气嘴接口，请确保轮胎气门芯螺丝已拧开。 3、若使用的是美式气嘴接口，确保轮胎气门芯干净无污泥等异物。
故障代码E1、E2	温度超过量程，请放在室温下冷却1小时后使用。
故障代码E6	气压超过量程，请拧下气嘴查看是否恢复。若故障代码消失，请确认充气对象压力是否超过量程。

基本参数

产品名称	骑记充气宝 Mini
产品型号	QJCQBM1
执行标准	Q/XMQJ0002-2019
产品尺寸	107 × 65 × 38mm
气管长度	98.1mm (120°美法式气嘴)
充气压力范围	3-150 psi
测压量程	3-199 psi
工作温度	充电：0℃ ~ 45℃ 放电：-10℃ ~ 45℃
存储温度	-10℃ ~ 45℃
电池容量	5 Ah (18 Wh)
工作噪音	距离 1 米噪音约 72dB
屏幕尺寸	16.25 × 14mm
输入参数	5V ⎓ 2A
充电接口	USB Type-C
充电用时	小于 4 小时
传感器精度	±1psi

产品中有害物质的名称及含量

部件名称	有害物质					
	铅（Pb）	汞（Hg）	镉（Cd）	六价铬（Cr(VI)）	多溴联苯（PBB）	多溴二苯醚（PBDE）
壳体	○	○	○	○	○	○
电机	X	○	○	○	○	○
电芯	○	○	○	○	○	○
齿轮	○	○	○	○	○	○
活塞	○	○	○	○	○	○
PCB	X	○	○	○	○	○
气嘴	X	○	○	○	○	○

本表格依据SJ/T 11364的规定编制。



○：表示该有害物质在该部件所有均质材料中的含量均在GB/T 26572标准规定的限量要求以下。
X：表示该有害物质至少在该部件的某一均质材料中的含量超出GB/T26572标准规定的限量要求。

保修说明

骑记充气宝 Mini售后服务依据《中华人民共和国消费者权益保护法》、《中华人民共和国产品质量法》实行售后三包服务，服务内容如下：

1、自您签收次日起7日内，本产品出现《骑记充气宝 Mini产品性能故障表》所列性能故障的情况，经由骑记售后服务中心检测确定，可免费享受退货或者换货服务；

2、自您签收次日起15日内，本产品出现《骑记充气宝 Mini产品性能故障表》所列性能故障的情况，经由骑记售后服务中心检测确定，可免费享受换货或者维修服务；

3、自您签收次日起24个月内，本产品出现《骑记充气宝 Mini产品性能故障表》所列性能故障的情况，经由骑记售后服务中心检测确定，可免费享受维修服务。

骑记充气宝 Mini性能故障表

名称	性能故障
骑记充气宝 Mini	1、无法充气 2、无法检测压力 3、数码屏显示不完整或无显示 4、气管漏气 5、无法开关机 6、无法充电

非保修条例

1、未经授权的维修、误用、碰撞、疏忽、滥用、进液、事故、改动、不正确的使用非本产品的配件，或撕毁、涂改标贴；
2、已超过三包有效期；
3、因不可抗力造成的损坏；
4、不符合《产品性能故障表》所列性能故障的情况；
5、因人为原因导致本品及其配件产生《产品性能故障表》所列性能故障。
退货政策仅适用骑记官方及授权商城用户；以上政策仅限中国大陆区域（不含港澳台）；骑记享有最终解释权。

版本号：V1.1 2023830

制 造 商：骑记（深圳）科技有限公司
地　　址：深圳市南山区粤海街道高新区社区粤兴四道1号中山大学深圳产学研大楼1708
服务电话：400-1144-177
本产品的相关信息请查询销售网址：www.qicycle.com