智先生®
ZHIXIANSHENG

取暖器
安装使用说明书



如有疑问？
请致电我们，我们的团队随时准备为您提供帮助。
客服热线：400 100 2189

温馨提示

- 非常感谢您购买智先生产品
- 使用之前请详细阅读本说明书
- 请依照指导正确使用和维护保养该产品
- 请妥善保管此说明书
- 若将此产品转赠给第三方，请将说明书一并赠予
- 此说明书中图片仅供参考，产品以实物为准

包装及配件

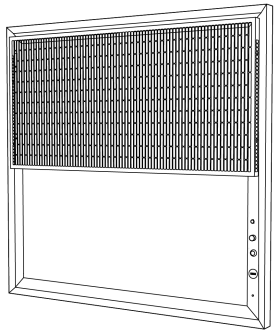
A


B

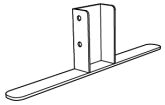
C

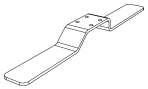
D


E


F

A:发热板主体 ×1 (1S/2S)	B:说明书 ×1
1S 立地安装配件:	
C:底座 x2	E:紧固螺栓 ×4
2S 立地安装配件:	
D:底座 x2	F:螺丝 x8(M4*8mm)

注：根据购买产品选配安装配件

目　录

一．安全和注意事项.....1
二．安装方法.....3
三．产品参数及结构.....5
四．使用操作说明.....6
五．清洁和保养.....9
六．保修卡.....10

一. 安全和注意事项

使用该电器时，应当始终遵守基本预防措施，以降低火灾、触电及意外伤害的危险，包括以下内容：

警告：

- 本器具可供 8 岁及以上儿童和肢体不健全、感官或精神上有障碍或缺乏相关经验及知识的人士使用，前提是他们在使用本器具时受到监督或得到安全使用指导，同时了解使用过程中可能涉及的危险。
- 请勿让儿童玩耍本机。
- 切勿让儿童在无人监督的情况下进行清洁和保养。
- 除非有成人始终在旁监督，否则 3 岁以下儿童应远离本机；
- 3 至 8 岁儿童只可以开关本产品，但本产品必须已放置或安装于预期正常运行位置，并且有人成人照看他们，或者他们获得了关于如何安全使用本产品的说明并能理解相关危险。3 至 8 岁儿童不得插入本产品插头、调节和清洁本产品或执行用户维护操作。
- 为了避免过热和发生火灾的危险，切勿覆盖本产品。
- 注意 -本产品在使用时以及使用后的一小段时间内温度较高。切勿使裸露的皮肤触及高温表面，以免发生烫伤。 有儿童和老弱伤残在场时，应特别小心。
- 切勿以湿手触摸插头或产品的任何部分。
- 切勿将任何物品或手指插入该产品内。否则可能会导致触电、发生火灾或损坏该产品。
- 切勿在易爆物品附近使用该产品。切勿在易燃液体或气体附近使用该产品。
- 切勿在火炉、壁炉、炉子或其他高温热源附近使用。
- 切勿将衣物、毛巾等物品直接放在该产品上烘干。
- 切勿在室外或潮湿表面上使用。切勿在浴室、洗衣房或类似的室内空间使用。切勿将本产品放置在可能掉入浴缸或其他盛水容器中的位置。切勿在可能使其潮湿或直接靠近浴缸、喷头或游泳池的位置使用或存放本产品。
- 拔电源时，切勿拉扯电源线。要拔插头，请抓住插头而不是电源线。

- 不可拉扯或重压电源线。请保持电源线远离高温表面。
- 请勿将电源线布置在地毯下面。请勿在电源线上覆盖小块地毯、垫子或类似物品。将电源线布置在远离人员活动区域，以免将人绊倒。
- 请勿在床上等任何松软的表面上使用该产品。
- 不要在可能会长时间没有人看管的地方使用本产品。
- 诸如家具、枕头、床上用品、纸张、衣服和窗帘等可燃物应与本产品的前端保持至少 0.9 米（3 英尺）的距离，并且当本产品通电时应使这些物品远离本产品的侧面和后面。
- 如果电源线或插头损坏，请勿使用。一旦电源线损坏，必须由生产商或具有相关资质的人员来进行更换，以避免危害。
- 如果插头与插座之间出现松动，或者插头变得很烫，则可能需要更换插座。咨询有资质的电工以更换插座。
- 禁止在使用时私自加长电源线，以免过热而发生火灾。
- 严禁本机与其它大功率的电器共用一个插座。
- 在拔下插头前请关闭所有开关。在连接任何工具或附件之前先拔下插头。
- 需要移动或保养该产品时，应拔下电源插头待机体冷却后再操作。
- 禁止任意拆卸和更换本产品内部的零部件，如有故障，请与销售部门联系。
- 用户擅自拆卸本产品，公司将免于售后服务，出现问题后果自负。
- 本产品使用环境温度不得超过 35℃。
- 在安装或维修设备之前，请确保主面板上的断路器已关闭；
- 本产品必须接地；
- 所有布线必须符合国家电气规范，并应由获得电气布线认证的执照人员专业人员执行；
- 请勿非正常使用本产品，否则加热器超载将导致设备变得非常热，触摸有烫伤风险；
- 第一次使用或长时间搁置再次使用的取暖器，需要连续通电 10 小时以上不等，才可以满足额定的功率和热平衡。

警告:禁止覆盖

二. 安装方法

1S 底座安装说明

1. 将产品放入底座卡槽中，将螺栓(E)按图中所示方向放进底座(C)卡槽孔中，并旋紧紧固产品。

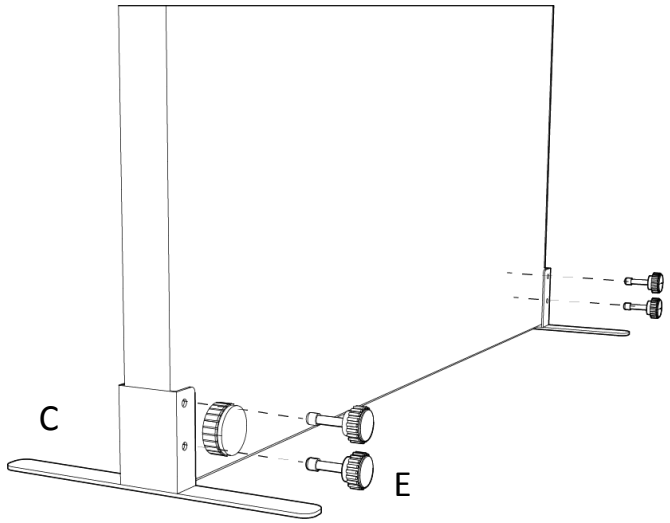

2. 安装完成

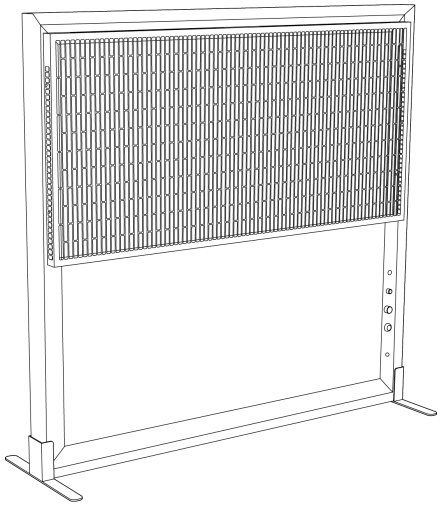

2S 底座安装说明

1. 用螺钉(F)将底座(D)按图中所示方向固定在产品底部预留孔中。

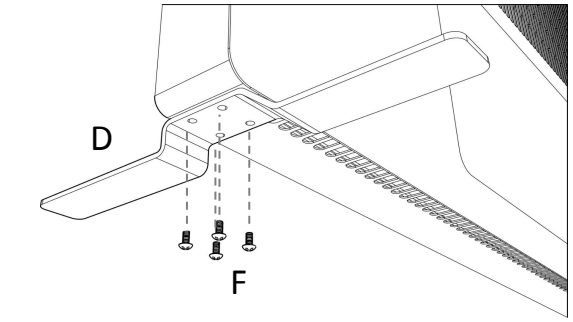

2. 安装完成

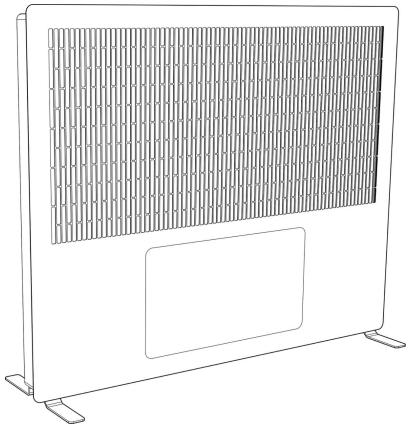

三. 产品参数及结构

产品型号及参数

发热元件	微晶玻璃发热板
表面材质	金属网格
背面材质	复合钢板
输入电压	AC 220-240V/50Hz
表面温度	＜110℃
电源线长度	1.9m
颜色	白/黑

型号	尺寸(mm)	取暖功率(W)
GTJ-1S047047G-Fy3-E-2	570*810	1600
GTJ-1S047047G-Fl-E-2	570*670	
GTJ-1S047047G-E-2	570*570	
GTJ-2S047047G-Fy3-E-2	510*750	
GTJ-2S047047G-Fl-E-2	510*630	
GTJ-2S047047G-E-2	510*610	
GTJ-1S0505G-Fy3-E-1	600*840	1310
GTJ-1S0505G-Fl-E-1	600*700	
GTJ-1S0505G-E-1	600*600	
GTJ-2S0505G-Fy3-E-1	540*780	
GTJ-2S0505G-Fl-E-1	540*660	
GTJ-2S0505G-E-1	540*640	
GTJ-1S0505G-Fy3-E-2	600*840	1800
GTJ-1S0505G-Fl-E-2	600*700	
GTJ-1S0505G-E-2	600*600	

GTJ-2S0505G-Fy3-E-2	540*780	1800
GTJ-2S0505G-Fl-E-2	540*660	
GTJ-2S0505G-E-2	540*640	
GTJ-1S055055G-Fy3-E-1	650*890	1500
GTJ-1S055055G-Fl-E-1	650*750	
GTJ-1S055055G-E-1	650*650	
GTJ-2S055055G-Fy3-E-1	590*830	
GTJ-2S055055G-Fl-E-1	590*710	
GTJ-2S055055G-E-1	590*690	
GTJ-1S055055G-Fy3-E-2	650*890	2200
GTJ-1S055055G-Fl-E-2	650*750	
GTJ-1S055055G-E-2	650*650	
GTJ-2S055055G-Fy3-E-2	590*830	
GTJ-2S055055G-Fl-E-2	590*710	
GTJ-2S055055G-E-2	590*690	
GTJ-1S06503G-Fy2B-E-1	750*700	1310
GTJ-1S06503G-Fy3-E-1	750*640	
GTJ-1S06503G-Fl-E-1	750*500	
GTJ-1S06503G-E-1	750*400	
GTJ-2S06503G-Fy2B-E-1	690*640	
GTJ-2S06503G-Fy3-E-1	690*580	
GTJ-2S06503G-Fl-E-1	690*460	
GTJ-2S06503G-E-1	690*440	
GTJ-1S06503G-Fy2B-E-2	750*700	1500
GTJ-1S06503G-Fy3-E-2	750*640	
GTJ-1S06503G-Fl-E-2	750*500	

GTJ-1S06503G-E-2	750*400	1500
GTJ-2S06503G-Fy2B-E-2	690*640	
GTJ-2S06503G-Fy3-E-2	690*580	
GTJ-2S06503G-Fl-E-2	690*460	
GTJ-2S06503G-E-2	690*440	
GTJ-1S0703G-Fy2B-E-1	800*700	1400
GTJ-1S0703G-Fy3-E-1	800*640	
GTJ-1S0703G-Fl-E-1	800*500	
GTJ-1S0703G-E-1	800*400	
GTJ-2S0703G-Fy2B-E-1	740*640	
GTJ-2S0703G-Fy3-E-1	740*580	
GTJ-2S0703G-Fl-E-1	740*460	
GTJ-2S0703G-E-1	740*440	
GTJ-1S0703G-Fy2B-E-2	800*700	1600
GTJ-1S0703G-Fy3-E-2	800*640	
GTJ-1S0703G-Fl-E-2	800*500	
GTJ-1S0703G-E-2	800*400	
GTJ-2S0703G-Fy2B-E-2	740*640	
GTJ-2S0703G-Fy3-E-2	740*580	
GTJ-2S0703G-Fl-E-2	740*460	
GTJ-2S0703G-E-2	740*440	
GTJ-1S0704G-Fy2B-E-1	800*800	1500
GTJ-1S0704G-Fy3-E-1	800*740	
GTJ-1S0704G-Fl-E-1	800*600	
GTJ-1S0704G-E-1	800*500	
GTJ-2S0704G-Fy2B-E-1	740*740	

GTJ-2S0704G-Fy3-E-1	740*680	1500
GTJ-2S0704G-Fl-E-1	740*560	
GTJ-2S0704G-E-1	740*540	
GTJ-1S0704G-Fy2B-E-2	800*800	2200
GTJ-1S0704G-Fy3-E-2	800*740	
GTJ-1S0704G-Fl-E-2	800*600	
GTJ-1S0704G-E-2	800*500	
GTJ-2S0704G-Fy2B-E-2	740*740	
GTJ-2S0704G-Fy3-E-2	740*680	
GTJ-2S0704G-Fl-E-2	740*560	
GTJ-2S0704G-E-2	740*540	
GTJ-1S0803G-Fy2B-E-1	900*700	1310
GTJ-1S0803G-Fy3-E-1	900*640	
GTJ-1S0803G-Fl-E-1	900*500	
GTJ-1S0803G-E-1	900*400	
GTJ-2S0803G-Fy2B-E-1	840*640	
GTJ-2S0803G-Fy3-E-1	840*580	
GTJ-2S0803G-Fl-E-1	840*460	
GTJ-2S0803G-E-1	840*440	
GTJ-1S0803G-Fy2B-E-2	900*700	1800
GTJ-1S0803G-Fy3-E-2	900*640	
GTJ-1S0803G-Fl-E-2	900*500	
GTJ-1S0803G-E-2	900*400	
GTJ-2S0803G-Fy2B-E-2	840*640	
GTJ-2S0803G-Fy3-E-2	840*580	
GTJ-2S0803G-Fl-E-2	840*460	

GTJ-2S0803G-E-2	840*440	1800
GTJ-1S0804G-Fy2B-E-1	900*800mm	1700
GTJ-1S0804G-Fy3-E-1	900*740mm	
GTJ-1S0804G-Fl-E-1	900*600mm	
GTJ-1S0804G-E-1	900*500mm	
GTJ-2S0804G-Fy2B-E-1	840*740mm	
GTJ-2S0804G-Fy3-E-1	840*680mm	
GTJ-2S0804G-Fl-E-1	840*560mm	
GTJ-2S0804G-E-1	840*540mm	
GTJ-1S08703G-Fy2B-E-1	970*700mm	1700
GTJ-1S08703G-Fy3-E-1	970*540mm	
GTJ-1S08703G-Fl-E-1	970*500mm	
GTJ-1S08703G-E-1	970*400mm	
GTJ-2S08703G-Fy2B-E-1	910*640mm	
GTJ-2S08703G-Fy3-E-1	910*580mm	
GTJ-2S08703G-Fl-E-1	910*460mm	
GTJ-2S08703G-E-1	910*440mm	
GTJ-1S08703G-Fy2B-E-2	970*700mm	2000
GTJ-1S08703G-Fy3-E-2	970*540mm	
GTJ-1S08703G-Fl-E-2	970*500mm	
GTJ-1S08703G-E-2	970*400mm	
GTJ-2S08703G-Fy2B-E-2	910*640mm	
GTJ-2S08703G-Fy3-E-2	910*580mm	
GTJ-2S08703G-Fl-E-2	910*460mm	
GTJ-2S08703G-E-2	910*440mm	
GTJ-1S09503G-Fl-E-1	1050*500mm	1500

GTJ-1S09503G-E-1	1050*400mm	1500
GTJ-2S09503G-Fl-E-1	990*460mm	
GTJ-2S09503G-E-1	990*440mm	
GTJ-1S09503G-Fl-E-2	1050*500mm	2200
GTJ-1S09503G-E-2	1050*400mm	
GTJ-2S09503G-Fl-E-2	990*460mm	
GTJ-2S09503G-E-2	990*440mm	
GTJ-1S1003G-Fl-E-1	1100*500mm	1700
GTJ-1S1003G-E-1	1100*400mm	
GTJ-2S1003G-Fl-E-1	1040*460mm	
GTJ-2S1003G-E-1	1040*440mm	
GTJ-1S10035G-Fl-E-1	1100*550mm	2000
GTJ-1S10035G-E-1	1100*450mm	
GTJ-2S10035G-Fl-E-1	1040*510mm	
GTJ-2S10035G-E-1	1040*490mm	
GTJ-1S061061G-Fl-E-1	710*810mm	2100
GTJ-1S061061G-E-1	710*710mm	
GTJ-2S061061G-Fl-E-1	650*770mm	
GTJ-2S061061G-E-1	650*750mm	
GTJ-1S1203G-Fl-E-1	1300*500mm	2100
GTJ-1S1203G-E-1	1300*400mm	
GTJ-2S1203G-Fl-E-1	1240*460mm	
GTJ-2S1203G-E-1	1240*440mm	
GTJ-6S0602G-Fl-E-2	725*210mm	1310
GTJ-6S0602G-E-2	725*210mm	
GTJ-6S0602Y-Fl-E-2	725*210mm	
GTJ-6S0602Y-E-2	725*210mm	950
GTJ-6S0603G-Fy4B-E-2	730*310mm	1600
GTJ-6S0603G-Fl-E-2	730*310mm	
GTJ-6S0603G-E-2	730*310mm	
GTJ-6S0603Y-Fy4B-E-2	730*310mm	
GTJ-6S0603Y-Fl-E-2	730*310mm	
GTJ-6S0603Y-E-2	730*310mm	
GTJ-6S0702G-Fy4B-E-1	865*255mm	1400
GTJ-6S0702G-Fl-E-1	865*255mm	
GTJ-6S0702G-E-1	865*255mm	
GTJ-6S0702Y-Fy4B-E-1	865*255mm	
GTJ-6S0702Y-Fl-E-1	865*255mm	
GTJ-6S0702Y-E-1	865*255mm	
GTJ-6S1002G-Fy4B-E-1	1130*255mm	1900
GTJ-6S1002G-Fl-E-1	1130*255mm	
GTJ-6S1002G-E-1	1130*255mm	
GTJ-6S1002Y-Fy4B-E-1	1130*255mm	
GTJ-6S1002Y-Fl-E-1	1130*255mm	
GTJ-6S1002Y-E-1	1130*255mm	

注：GT 为公司代码，J 为机械温控。1,2,6 为三种不同边框，S 为系列代码；S 后数字代表产品尺寸；G 为微晶玻璃，Y 为云母；Fl 表示带灯板火焰效果，Fy2 表示带 21 寸液晶显示屏火焰效果，Fy3 表示带 17 寸液晶显示屏火焰效果，Fy4 表示带 7 寸液晶显示屏火焰效果,空表示无火焰效果；B 表示有蓝牙音响，可以切换播放 U 盘音乐还是手机连接蓝牙播放音乐，空表示没有音响；尾部 E 为安装方式，表示立地放置为可移式产品。

四. 产品操作说明

1S 产品

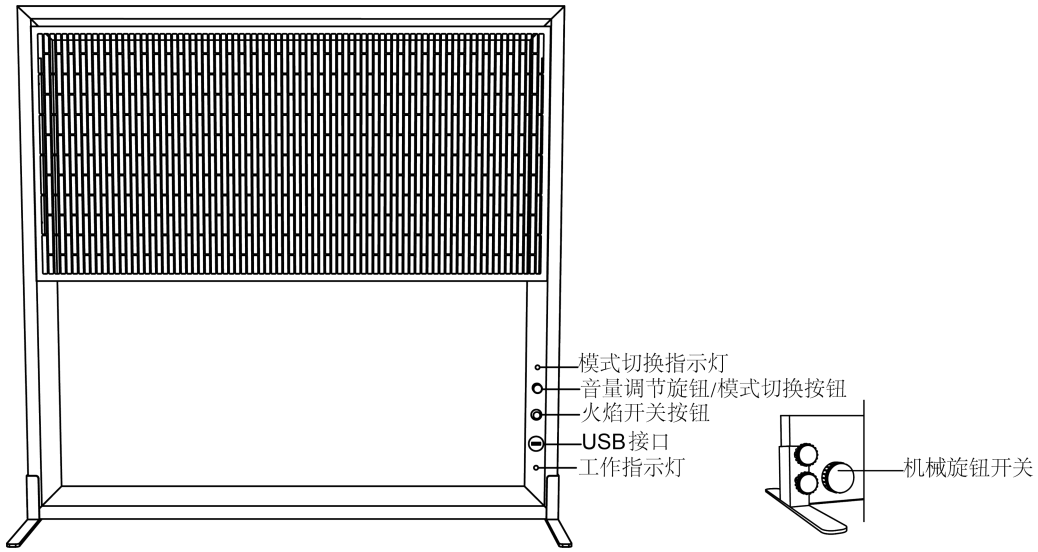

2S 产品

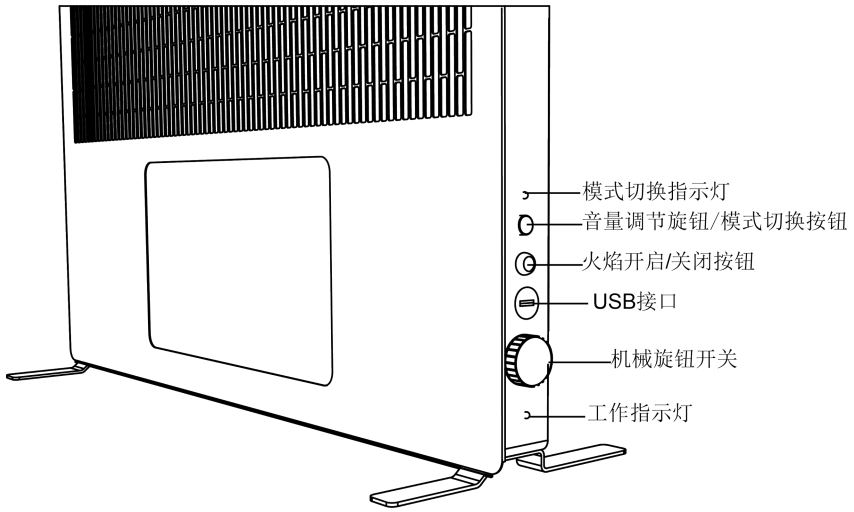

本产品提供可选的火焰效果（无火焰、灯板火焰、液晶屏火焰）、音效模式（无声音、火焰音效、蓝牙音响）。

根据您的选择，产品将配置不同的功能按钮

按钮		功能介绍
• 指示灯 1	指示灯 1： 模式切换指示灯 （可选）	火焰音效模式下，指示灯熄灭； 蓝牙音响模式下，指示灯亮蓝色灯光。 **音效模式说明：** ***火焰音效模式** 循环播放 usb 驱动器中的视频和声音。 ***蓝牙音响模式** 通过蓝牙将产品与用户设备配对，在设备上播放声音效果。*（操作说明见附页）*
○ 音量调节旋钮/模式切换按钮	火焰音量调节/模式切换（可选）	**旋转调节火焰音量:** 在火焰音效模式下，顺时针旋转增大音量，逆时针旋转减小音量。 注意：在蓝牙音响模式下，音量需要通过用户设备进行调节 **短按切换模式:** 开机时默认为火焰音效模式，短按即可切换为蓝牙音响模式。
○ 火焰 开/关	火焰 开/关（可选）	火焰灯开关开启状态时，火焰灯亮起。 火焰灯开关关闭状态时，火焰灯熄灭。

USB 接口	USB 接口(可选)	将USB驱动器插入产品的USB端口，循环播放存储的视频和声音效果。 *注：液晶屏可播放视频，最大分辨率为 1920 * 1080。*
 温度 调节旋钮	温度调节旋钮	**机械款:** 接通电源，顺时针转动旋钮开关开启加热，此时工作指示灯亮红色，然后根据需要顺时针或逆时针调节加热温度。顺时针旋转可以增加温度，逆时针旋转可以降低温度。
• 指示灯 2	指示灯 2： 工作指示灯	遥控模式：红色表示加热，不在加热状态下，不发光。 WIFI 模式：蓝色表示 WiFi 在线，红色表示加热。

五．清洁和保养

☑ 做外部清洁工作前，必须先关闭开关并拔掉电源，并且等待机体冷却后再做清洁。

☑ 本产品只需做一般性外部清洁保养。

☑ 可以先用少量医用酒精擦拭产品表面和外框，再用干净柔软的布擦净。

忌用稀释剂、甲苯、酸性洗剂或化学抹布擦拭，以免变色或变质。

☑ 保养清洁后，请将各部件装入包装盒并放置于湿气较少的地方妥善保管。

☑ 长时间不使用本产品，请将其储存到干净、干燥的地方。

保修卡

姓　　名　　电话

通讯地址

产品型号　　订单编号

购买账号 ID　　购买时间

故障说明

1. 在产品质保时间内：

   凡购买智先生产品用户，如发现本产品存在材料、制造或功能缺陷，

   可凭有效购买凭证联系我司经销商或售后服务人员进行维修或更换。

2. 下列情况不属于产品“三包”维修服务范围，但我司售后服务部会竭诚

   为您服务（需要收取相应费用）：

   - 由于使用时不小心、误用、疏忽、粗鲁操作或以任何违反使用手册的方式

     操作所造成的意外损坏和故障；
   - 将产品用于任何正常居家使用之外的目的；
   - 错误安装；
   - 非我司或其授权代理所执行的维修或改动；
   - 如果您对保修范围有任何疑问，请致电我司热线。

   中国区服务热线　　400 100 2189

微信公众号

天猫旗舰店

智先生电器（江苏）股份有限公司

江苏省邳州市赵墩镇临港产业园兴业路 8 号

www.byecold.cn

服务热线：400 100 2189

服务邮箱：xiaozhi@byecold.com