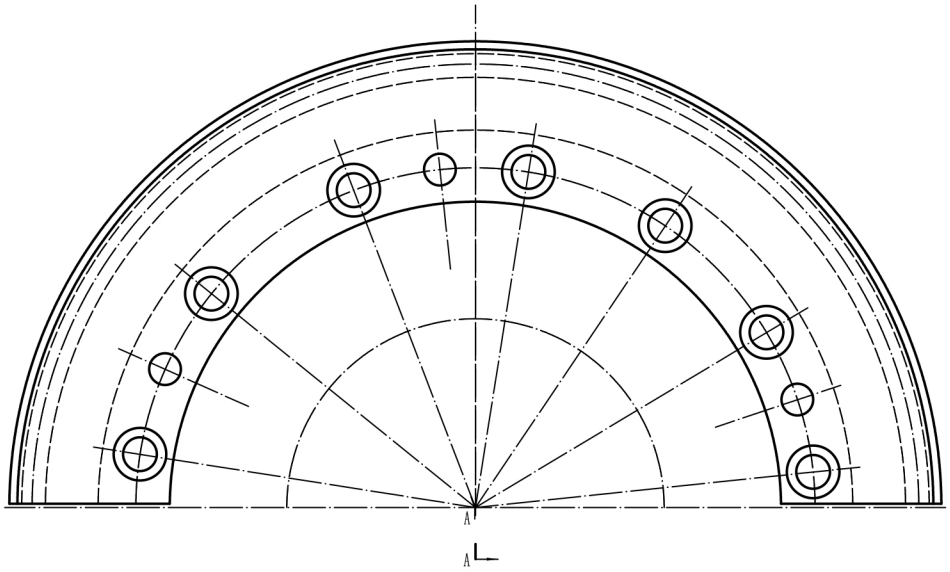

A-A

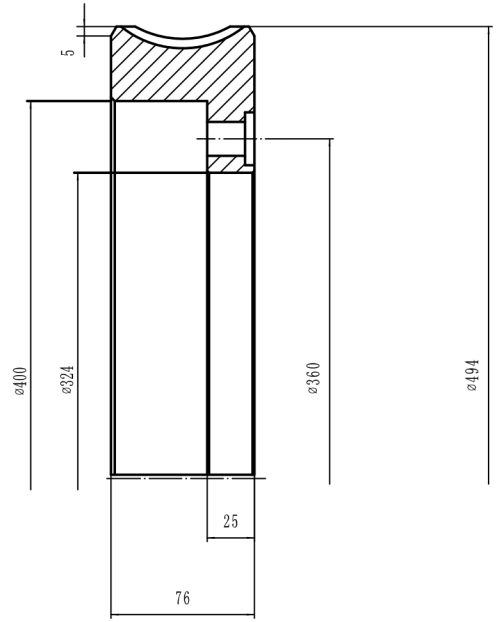

技术要求

1. 铸件不允许有裂纹,砂眼,气孔等铸造缺陷. 铸件为整园.
2. 蜗轮齿根部允许为圆弧，圆弧半径R可根据铣刀确定.

						ZQAL9-4		蜗 轮
B								
标记	处数	分 区	更改文件号	签 名	年、月、日			
设 计	001		标准化			阶段标记	重量	比例
						B C		1:2
审 核								
工 艺			批 准			共 张	第 张	35