众海安全
UNIOCEAN SAFETY

山东众海智能科技有限公司
产品接线图



山/防/范/胜/于/救/灾　责/任/重/于/泰/山



多线直启系统

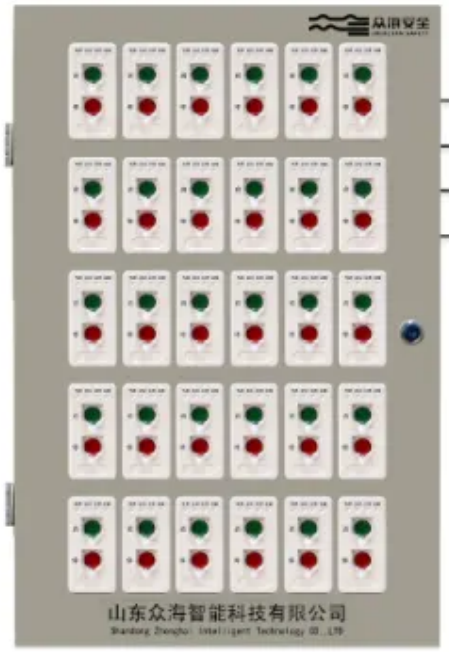

ZH6353多线直启箱

NH-RVS 2X1.5mm²

多线直启控制线



ZH6579
多线直启控制接口



正压送风机



ZH6579
多线直启控制接口



消防泵



ZH6579
多线直启控制接口



排烟机



ZH6579
多线直启控制接口



喷淋泵

控制线

多线直启控制接口与电平启动类消防设备接线图

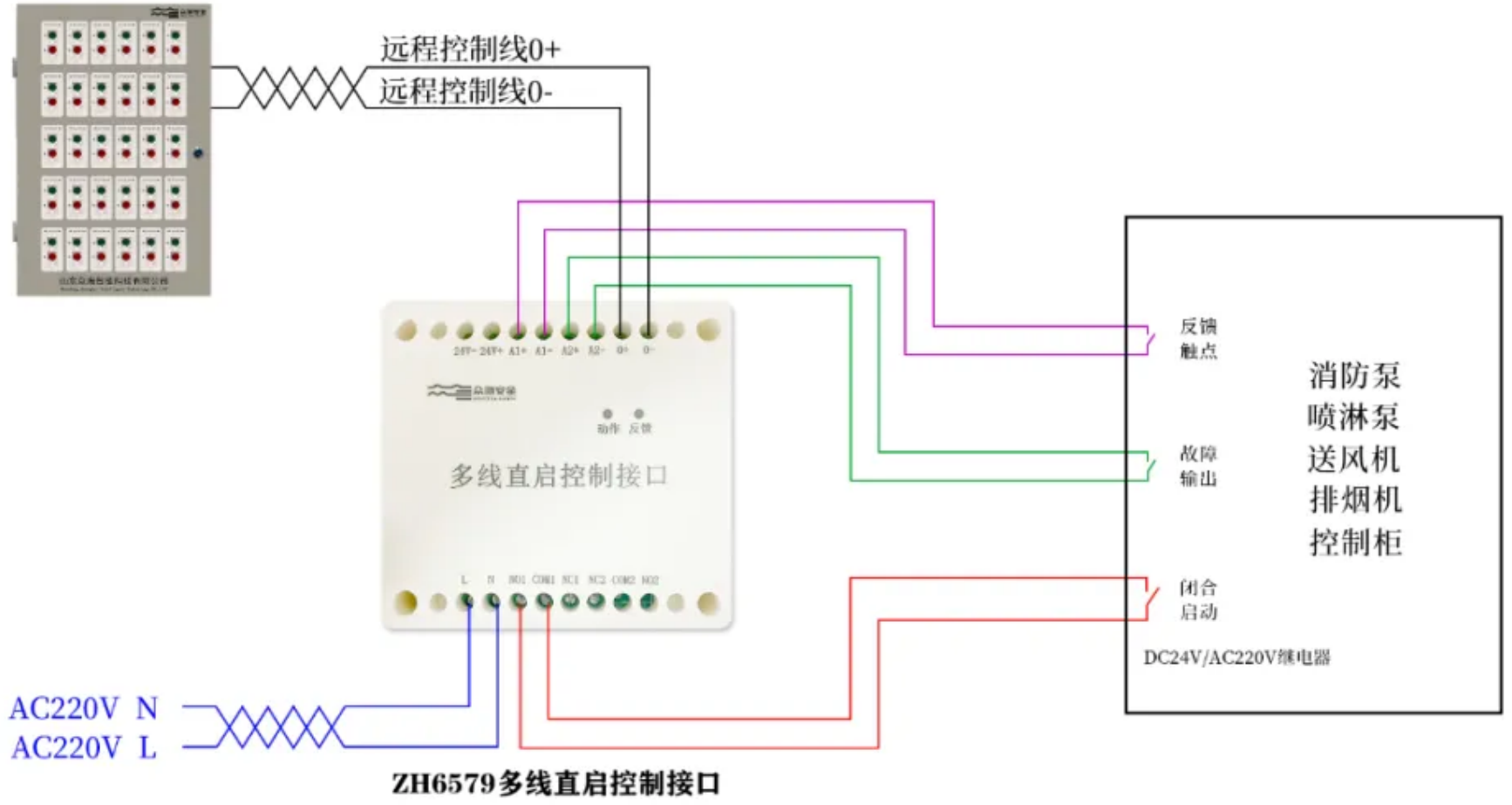

ZH6579多线直启控制接口

ZH6579多线直启控制接口
ZH7527输入输出模块
共用一组反馈接线示意图

