众海安全
UNIOCEAN SAFETY

山东众海智能科技有限公司
产品接线图



山/防/范/胜/于/救/灾　责/任/重/于/泰/山



气体灭火控制系统示意图

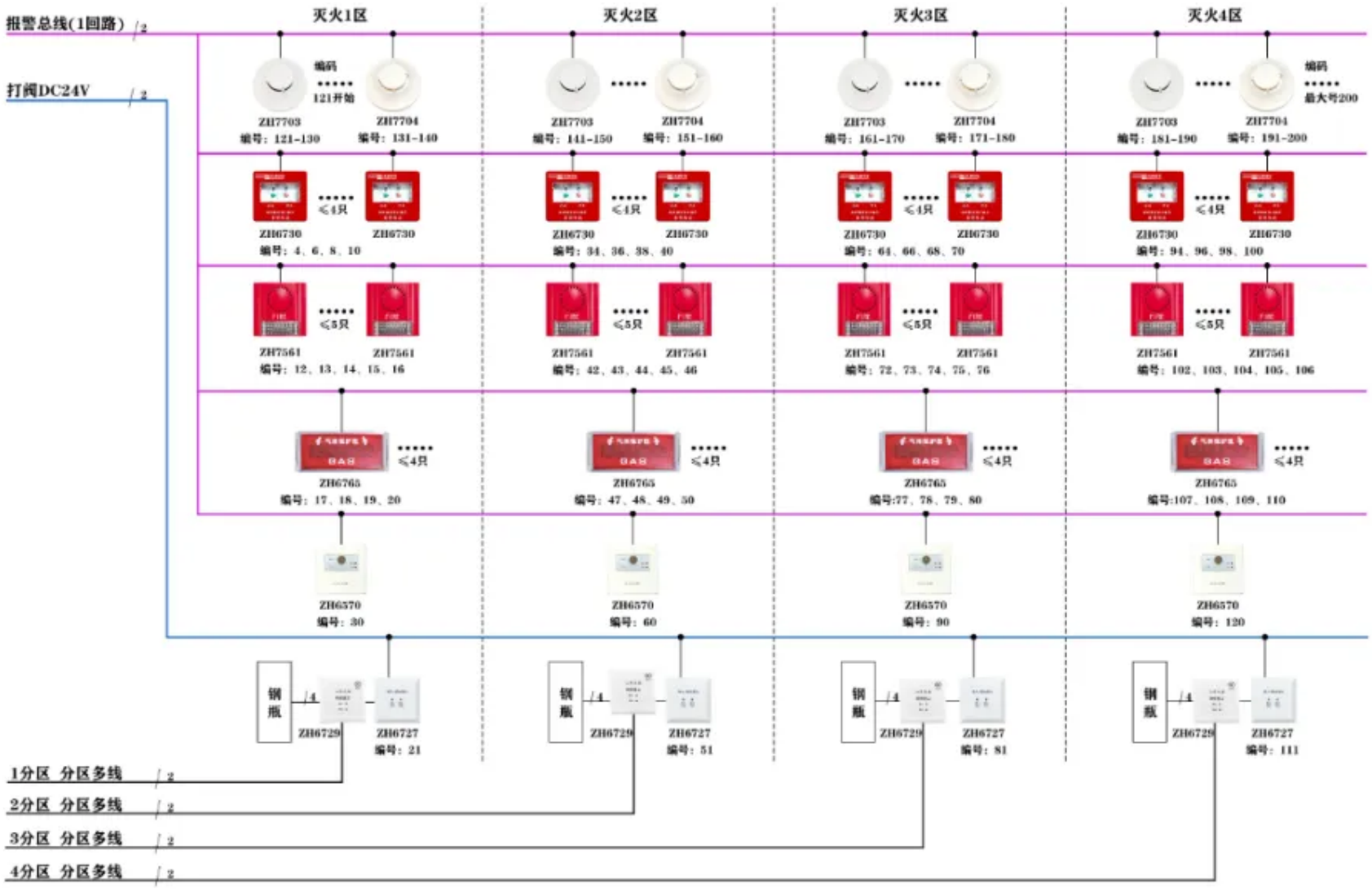

ZH6730紧急启动/停止按钮





信号
总线

ZH6730紧急启动/停止按钮底座

ZH6730紧急启动/停止按钮

信号总线

气体钢瓶接线图

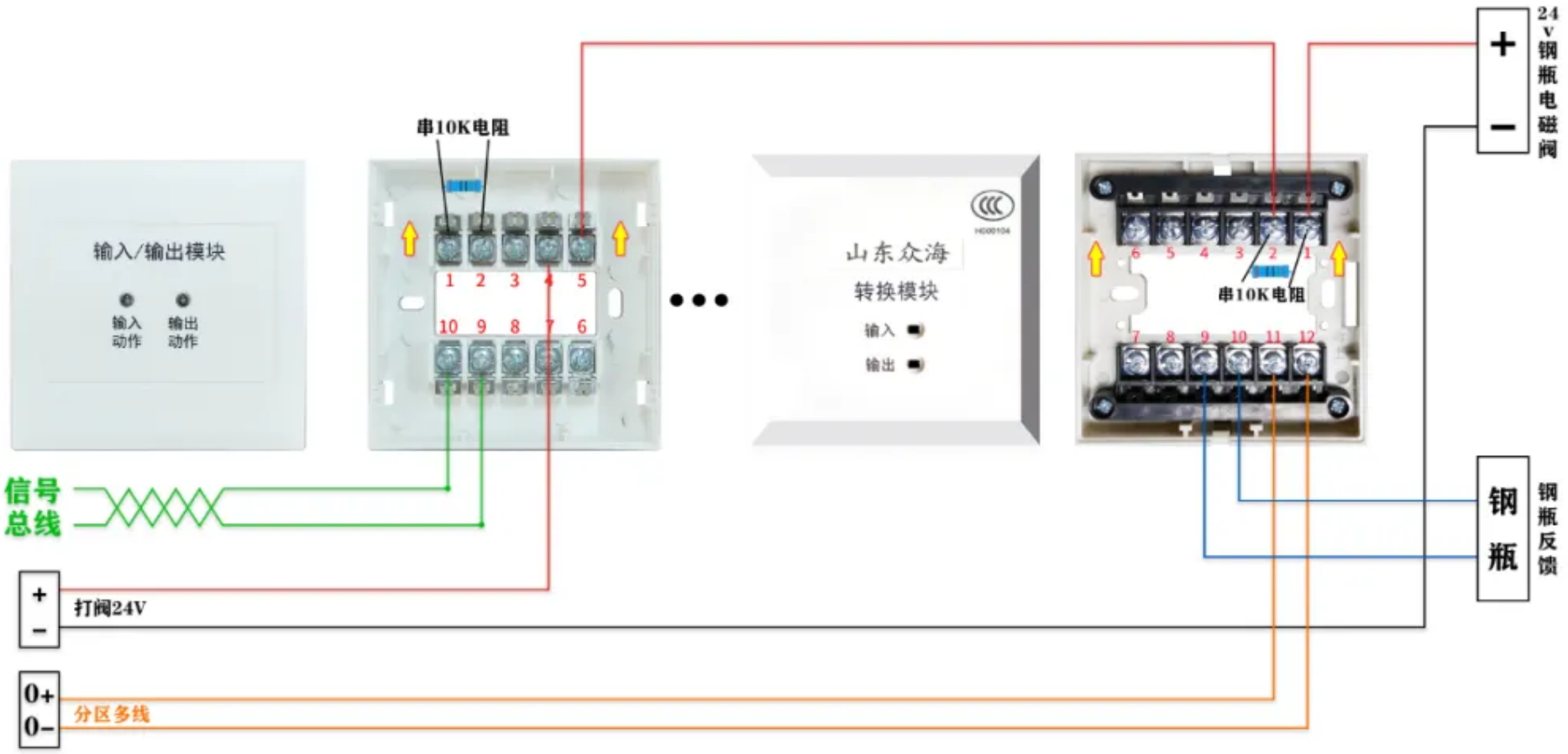
输入/输出模块
输入动作
输出动作
串10K电阻
1 2 3 4 5
10 9 8 7 6
山东众海
转换模块
输入
输出
6 5 4 3 2 1
串10K电阻
7 8 9 10 11 12
24V钢瓶电磁阀
+
−
钢瓶
钢瓶反馈
信号总线
+
−
打阀24V
0+
0−
分区多线
ZH7527输入输出模块
ZH7520DZ模块底座
ZH6729转换模块
ZH6720模块底座
分区多线
打阀24V电源线
反馈线
信号总线