T350S
系列

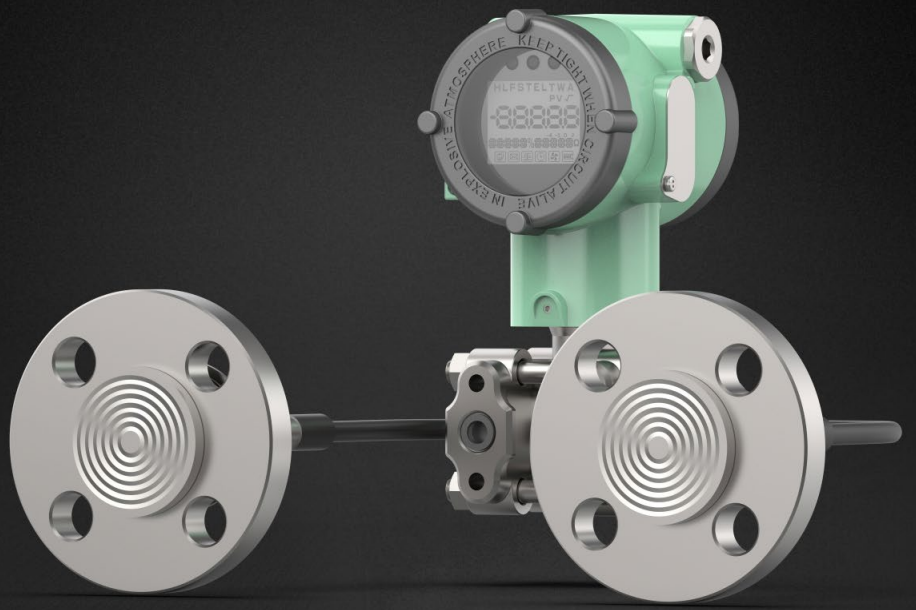

T350S/T550S-RD隔膜型远传差压变送器

- 德国MEMS技术单晶硅传感器
- 防雷保护电路设计
- 可选择不同材质的膜片，可选择不同长度毛细管

配置方式

就地组态：该系列压力变送器自带2个就地按键和1个调整旋钮(见下图)，无需开盖，可直接调整零点、量程、单位等参数。

HART手操器/通讯器：支持远程组态，适用于危险区域或不便现场操作的场景。

就地按键/旋钮

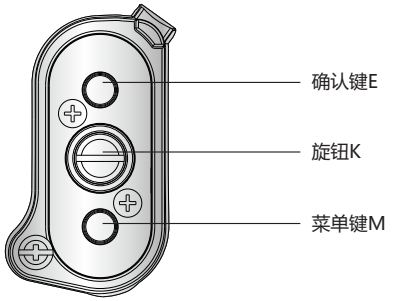

现场调试图

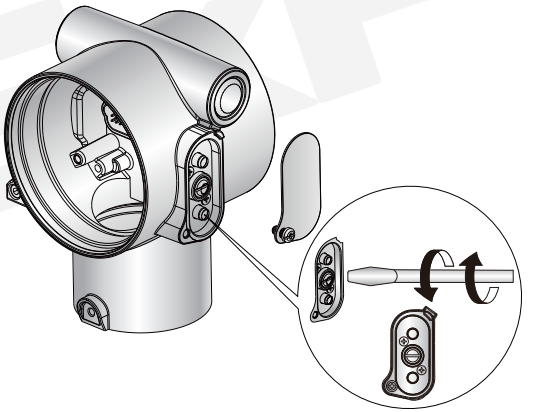

HART通讯器连接图

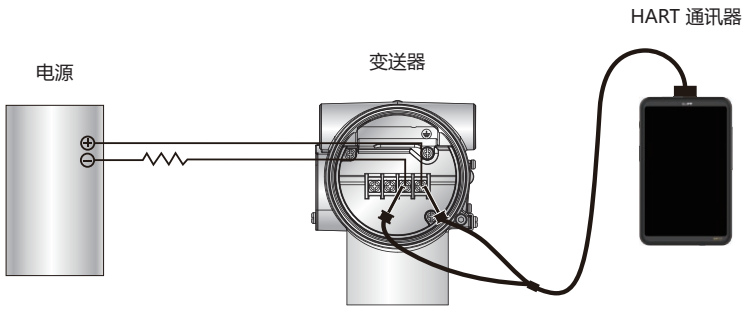

变送器端的HART通讯器连接图

显示方式

采用宽温LCD显示屏，可显示压力值、单位、菜单、通讯状态等内容。

显示内容图

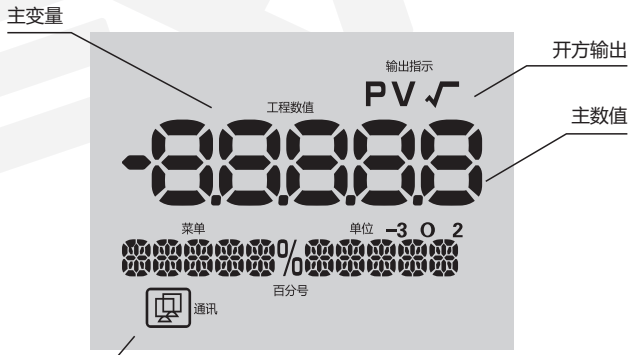

HART通讯连接图

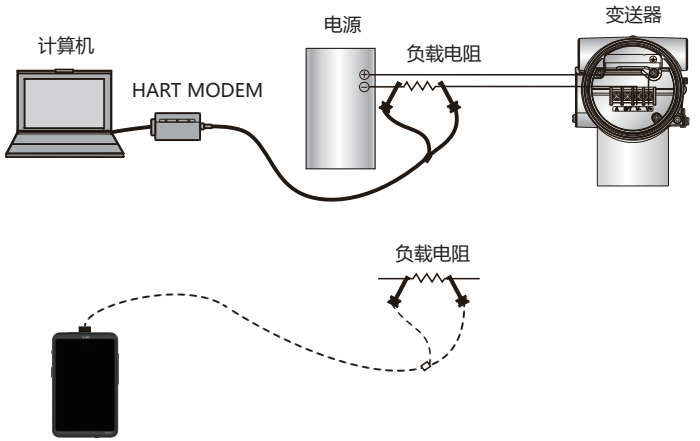

二线制电源端的计算机HART通讯连接图

RS485通讯连接图

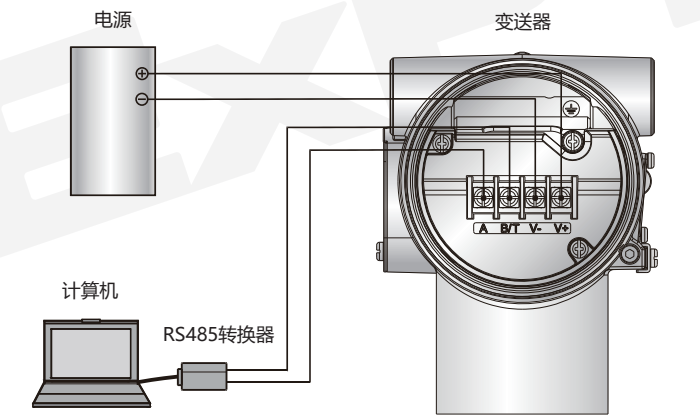

四线制RS485通讯连接图

T350S/T550S-RD隔膜型远传差压变送器

将敏感电子部件与恶劣工况物理隔离，兼顾高精度与长期稳定性，双侧法兰，双侧带毛细管，长度可选，多种灌充液可选，适用于高温、腐蚀、粘稠介质及复杂安装环境下的差压测量。

技术特性

测量范围：

测量类型	量程代码	最小量程	最大量程	测量范围	
				量程下限(LRL)	量程上限(URL)
差压	3	2kpa	40kpa	-40kpa	40kpa
	4	12.5kpa	250kpa	-250kpa	250kpa
	5	50kpa	1Mpa	-1Mpa	1Mpa
	6	150kpa	3Mpa	-3Mpa	3Mpa
	7	500kpa	10Mpa	-3Mpa	10Mpa

过压及静压限值：法兰公称压力

测量精度(包括线性度、滞后和重复性)：

量程代码	测量精度δ	
	T350S- RD	T550S-RD
3~4	δ≤±0.1% δ≤±(0.012*r+0.04)%, r>5	δ≤±0.075% δ≤±(0.012*r+0.015)%, r>5
5~7	δ≤±0.1% δ≤±(0.006*r+0.04)%, r>10	δ≤±0.075% δ≤±(0.006*r+0.015)%, r>10

温度影响(温度每变化 28°C(50°F))：

量程代码	温度影响/28°C(-40°C~80°C)
3~7	δ≤±(0.06*r+0.5)%

技术参数

最大量程比：20:1(量程比r=最大量程/用户量程)
精度等级：0.075级, 0.1级, 0.2级
响应时间：≤ 95ms
过载极限：单端过载最大25Mpa，静压最高40Mpa(差压变送器)
量程范围：差压：250Pa~10MPa
长期稳定性：≤±0.1%FS/年
重复性：≤±0.05%FS
压力迟滞：≤±0.05%FS
电源影响：≤±0.002%FS/V
振动影响：≤±0.05%FS/g
安装影响：此误差可通过调零消除，对量程无影响

电气特性

电源：24V DC(正常工作电压范围10.5~36V DC)

输出信号：二线制，4~20mA DC，HART协议数字信号
或四线制，RS485输出(MODBUS协议)

本安参数：Ui:28V DC Ii:93mA Pi:0.65W Ci:22nF Li:139μH

电磁兼容：

项目名称	标准	试验等级	试验参数	性能等级
静电放电抗扰度	GB/T 17626.2-2018	3 级	接触：6KV，空气：8KV	A
射频电磁场辐射抗扰度	GB/T 17626.3-2023	3 级	频率： 80MHz-1000MHz 场强：10V/m	A
电快速瞬变脉冲群抗扰度	GB/T 17626.4-2018	3 级	频率：5KHz 电压：2KV	A
浪涌 (冲击) 抗扰度	GB/T 17626.5-2019	3 级	电压：线线1KV，线地：2KV 波形：8/20μs	A
射频场感应的传导骚扰抗扰度	GB/T 17626.6-2017	2 级	频率：150KHz-80MHz 电压：3V (调制)	A
工频磁场抗扰度	GB/T 17626.8-2006	5 级	磁场强度：100A/m(持续) 磁场强度：400A/m(1s)	A

测量介质

测量介质：气体、蒸汽和液体

接液温度：-40~300°C

结构特性

隔离膜片：316L不锈钢、哈氏合金C、钽、316L+镀金、316L+PTFE(衬氟)
隔离灌充液：常温硅油(D.C.硅油200)、惰性油(氟油)、高温硅油(D.C.硅油704)
壳体材料：低铜铝合金或316不锈钢
壳体涂层：内层导电氧化，外层双组份烤漆
过程连接：法兰式远传装置、插入式远传装置、齐平式远传装置
电气接口：1/2-14NPT、M20*1.5

认证

防爆认证：隔爆型：Ex db IIC T6 Gb,Ex tb IIIC T80°C Db
本安型：Ex ia IIC T6 Ga,Ex ia IIIC T_{200} 80°C Da
防护等级：IP66/IP67
C E 认证：CE电磁兼容认证

使用环境

环境温度：非防爆区域：-40~80°C(不带显示)；-40~70°C(LCD显示)
防爆区域：本安型：-40~70°C；隔爆型：-40~70°C
环境湿度：5~95%RH

T350S/T550S-RD隔膜型远传差压变送器选型表

类型	选型		代码
型号	压力变送器		T350S
	高精度压力变送器		T550S
测量类型	隔膜型远传压力变送器		RD
精度等级	0.075级（T550S）		1
	0.1级（T350S）		2
	0.2级（T350S）		3
测量范围	-40~40kpa		3
	-250~250kpa		4
	-1000~1000kpa		5
	-3000~3000kpa		6
	-3000~10000kpa		7
输出信号	两线制，4-20mADC线性输出，叠加HART协议数字信号		E1
	两线制，4-20mADC线性输出		E2
	两线制，4-20mADC平方根输出，叠加HART协议数字信号		E3
	两线制，4-20mADC平方根输出		E4
	四线RS485输出(MODBUS协议)		E5
外壳材质 电气接口	外壳材质	电气接口	代码
	低铜铝合金	1/2-14NPT	K1
	低铜铝合金	M20*1.5	K2
	316不锈钢	1/2-14NPT	K3
	316不锈钢	M20*1.5	K4
防爆认证	隔爆型		F1
	本安型		F4
显示	无显示		M0
	LCD液晶显示不带背光		M1
	LCD液晶显示带背光		M3
远程装置	法兰式远传装置	详见P9	RFW
	插入式远传装置	详见P11	EFW
	齐平式远传装置	详见P15	FFW
船用认证	无船级社认证		C0
	中国船级社（仅用于外壳代码K3、K4）		CCS

RFW 法兰式远传装置选型表			
类型	选型		代码
远传装置类型	法兰式远传装置		RFW
远传装置安装位置	高压侧，适用于RG、RD（T550S/T350S）		H
	低压侧，适用于RD、LT（T550S/T350S）		L
隔离膜片	316L不锈钢		D1
	哈氏合金C		D2
	钽		D4
法兰材料	20#碳钢		FM1
	316		FM2
	304		FM3
法兰执行标准	GB/T9124.1-2019		BZ1
	HG/T20592-2009		BZ2
	HG/T20615-2009		BZ3
	ANSI B16.5		BZ4
法兰尺寸	DN25(1")		FZ1
	DN40(1 1/2")		FZ3
法兰压力等级	PN16		FP2
	PN25		FP3
	PN40		FP4
	PN100		FP5
	150lb		FP7
	300lb		FP8
	600lb		FP9
法兰类型	无		FT0
	板式平焊钢制管法兰（PL）		FT1
	带颈对焊钢制管法兰(WN)		FT2
法兰密封面	平面（FF）		SS1
	突面（RF）		SS2
上支座材料	316不锈钢		T1
下支座	规格	材料	代码
	1"	316不锈钢	R31
	1 1/2"	316不锈钢	R34
下支座冲洗连接孔	无冲洗连接孔		J0
	一个1/4"-18NPT冲洗连接孔		J1
	二个1/4"-18NPT冲洗连接孔		J2
毛细管材料及尺寸	316不锈钢铠装套管带聚氯乙烯涂层, ¢ 1.09mm内径		C1
毛细管长度	1≤x≤15，单位：m（如：L2 表示毛细管长度为2m）		Lx
远传装置灌充液	D.C.硅油 200 ①		N1
	D.C.硅油 704 ①		N2
	惰性液（氟油）①		N3
	Syltherm 800 ①		N4
密封垫材料	PTFE（聚四氟乙烯）		Q8
	柔性石墨		Q9

①灌充液温度极限详见附表1《灌充液规格》

附表：法兰式远传装置安装法兰尺寸（RFW）

尺寸规格	支座	法兰规格/等级	法兰尺寸 (单位：mm)				螺拴		标准
			ΦD	ΦF	Φd3	h	数量	Φd2(mm)	
1"	R31	1"/150lb	107.9	79.2	66.5	12.8	4	15.7	ANSI B16.5 FF
		1"/300lb	124.0	88.9	66.5	16.0	4	19.1	ANSI B16.5 FF
		1"/600lb	124.0	88.9	66.5	17.5	4	19.1	ANSI B16.5 FF
		DN25/PN16 PN25 PN40	115.0	85.0	66.5	16.0	4	14.0	GB/T9124.1-2019 PL RF
		DN25/PN100	140.0	100.0	66.5	24.0	4	18.0	
		DN25/PN16 PN25 PN40	115.0	85.0	66.5	16.0	4	14.0	GB/T9124.1-2019 PL FF
		DN25/PN100	140.0	100.0	66.5	24.0	4	18.0	
		DN25/PN16 PN25 PN40	115.0	85.0	66.5	18.0	4	14.0	HG/T20592-2009 WN RF
		DN25/PN16 PN25 PN40	115.0	85.0	66.5	16.0	4	14.0	HG/T20592-2009 PL RF
		DN25/300lb	125.0	88.9	66.5	15.9	4	18.0	HG/T20615-2009 WN RF
		DN25/600lb	125.0	88.9	66.5	17.5	4	18.0	HG/T20615-2009 WN RF
1 1/2"	R34	1 1/2" /150lb	127.0	98.4	73.2	16.0	4	15.7	ANSI B16.5 FF
		1 1/2"/300lb	155.4	114.3	73.2	19.1	4	22.4	ANSI B16.5 FF
		1 1/2"/600lb	155.4	114.3	73.2	22.3	4	22.4	ANSI B16.5 FF
		DN40/PN16 PN25 PN40	150.0	110.0	73.2	18.0	4	18.0	GB/T9124.1-2019 PL RF
		DN40/PN100	170.0	125.0	73.2	26.0	4	22.0	GB/T9124.1-2019 PL RF
		DN40/PN16 PN25 PN40	150.0	110.0	73.2	18.0	4	18.0	GB/T9124.1-2019 PL FF
		DN40/PN100	170.0	125.0	73.2	26.0	4	22.0	GB/T9124.1-2019 PL FF
		DN40/PN16 PN25 PN40	150.0	110.0	73.2	18.0	4	18.0	HG/T20592-2009 WN RF
		DN40/PN16 PN25 PN40	150.0	110.0	73.2	18.0	4	18.0	HG/T20592-2009 PL RF
		DN40/150lb	125.0	98.4	73.2	15.9	4	16.0	HG/T20615-2009 WN RF
		DN40/300lb	155.0	114.3	73.2	19.1	4	22.0	HG/T20615-2009 WN RF
		DN40/600lb	155.0	114.3	73.2	22.3	4	22.0	HG/T20615-2009 WN RF

EFW 插入式远传装置选型表				
类型	选型			代码
远传装置类型	插入式远传装置			EFW
远传装置安装位置	高压侧，适用于RG、RD（T550S/T350S）			H
	低压侧，适用于RD、LT（T550S/T350S）			L
隔离膜片	316L不锈钢			D1
	哈氏合金C			D2
	钽			D4
插入筒尺寸	插入筒尺寸	膜盒(支座)材料	插入筒材料	代码
	1 1/2"	316不锈钢	316不锈钢	HS5
	2"	316不锈钢	316不锈钢	HS2
	3"	316不锈钢	316不锈钢	HS3
	4"	316不锈钢	316不锈钢	HS4
插入深度	50.8mm(2")			DP2
	101.6mm(4")			DP3
	152.4mm(6")			DP4
法兰材料	20#碳钢			FM1
	316			FM2
	304			FM3
法兰执行标准	GB/T9124.1-2019			BZ1
	HG/T20592-2009			BZ2
	HG/T20615-2009			BZ3
	ANSI B16.5			BZ4
法兰尺寸	DN40(1 1/2")			FZ3
	DN50(2")			FZ4
	DN80(3")			FZ5
	DN100(4")			FZ6
法兰压力等级	PN10			FP1
	PN16			FP2
	PN25			FP3
	PN40			FP4
	PN100			FP5
	PN160			FP6
	150lb			FP7
	300lb			FP8
	600lb			FP9
法兰类型	无			FT0
	板式平焊钢制管法兰(PL)			FT1
	带颈对焊钢制管法兰(WN)			FT2
法兰密封面	平面（FF）			SS1
	突面（RF）			SS2

EFW 插入式远传装置选型表			
类型	选型		代码
支座	尺寸	材料	代码
	3”	316不锈钢	R53
	4“	316不锈钢	R54
	2”	316不锈钢	R55
	1 1/2”	316不锈钢	R56
毛细管材料及尺寸	316不锈钢铠装套管带聚氯乙烯涂层, ¢ 1.09mm内径		C1
毛细管长度	1≤x≤15，单位：m（如：L2 表示毛细管长度为2m）		Lx
远传装置灌充液	D.C.硅油 200①		N1
	D.C.硅油 704①		N2
	惰性液（氟油）①		N3
	Syltherm 800①		N4

①灌充液温度极限详见附表1《灌充液规格》

附表：插入式远传装置法兰尺寸(EFW)

尺寸规格	支座	法兰规格/等级	法兰尺寸 (单位：mm)						螺拴		标准
			ΦD	ΦC	Φg	Φd	t	L	数量	孔直径	
1 1/2"	R56	1 1/2" /150lb	127.0	98.4	73.0	37.0	16.0	25.0	4	15.7	ANSI B16.5 FF
		1 1/2"/300lb	155.4	114.3	73.0	37.0	19.1	28.1	4	22.4	ANSI B16.5 FF
		1 1/2"/600lb	155.4	114.3	73.0	37.0	22.3	31.3	4	22.4	ANSI B16.5 FF
		DN40/PN16 PN25 PN40	150.0	110.0	73.0	37.0	18.0	27.0	4	18.0	GB/T9124.1-2019 PL RF
		DN40/PN100	170.0	125.0	73.0	37.0	26.0	35.0	4	22.0	GB/T9124.1-2019 PL RF
		DN40/PN16 PN25 PN40	150.0	110.0	73.0	37.0	18.0	27.0	4	18.0	GB/T9124.1-2019 PL FF
		DN40/PN100	170.0	125.0	73.0	37.0	26.0	35.0	4	22.0	GB/T9124.1-2019 PL FF
		DN40/PN16 PN25 PN40	150.0	110.0	73.0	37.0	18.0	27.0	4	18.0	HG/T20592-2009 WN RF
		DN40/PN16 PN25 PN40	150.0	110.0	73.0	37.0	18.0	27.0	4	18.0	HG/T20592-2009 PL RF
		DN40/150lb	125.0	98.4	73.0	37.0	15.9	24.9	4	16.0	HG/T20615-2009 WN RF
		DN40/300lb	155.0	114.3	73.0	37.0	19.1	28.1	4	22.0	HG/T20615-2009 WN RF
		DN40/600lb	155.0	114.3	73.0	37.0	22.3	31.3	4	22.0	HG/T20615-2009 WN RF
2"	R55	2"/150lb	152.4	120.0	92.0	/	19.1	28.1	4	19.1	ANSI B16.5 FF
		2"/300lb	165.1	127.0	92.0	/	22.4	31.4	8	19.1	ANSI B16.5 FF
		2"/600lb	165.1	127.0	92.0	/	25.4	34.4	8	19.1	ANSI B16.5 FF
		DN50/PN10 PN16 PN25 PN40	165.0	125.0	92.0	/	20.0	29.0	4	18.0	GB/T9124.1-2019 PL RF
		DN50/PN100	195.0	145.0	92.0	/	28.0	37.0	4	26.0	GB/T9124.1-2019 PL RF
		DN50/PN10 PN16 PN25 PN40	165.0	125.0	92.0	/	20.0	29.0	4	18.0	GB/T9124.1-2019 PL FF
		DN50/PN100	195.0	145.0	92.0	/	28.0	37.0	4	26.0	GB/T9124.1-2019 PL FF
		DN50/PN10 PN16	165.0	125.0	92.0	/	18.0	27.0	4	18.0	HG/T20592-2009 WN RF
		DN50/PN25 PN40	165.0	125.0	92.0	/	20.0	29.0	4	18.0	HG/T20592-2009 WN RF
		DN50/PN100	195.0	145.0	92.0	/	28.0	37.0	4	26.0	HG/T20592-2009 WN RF
		DN50/PN160	195.0	145.0	92.0	/	30.0	39.0	4	26.0	ANSI B16.5 FF
		DN50/PN10	165.0	125.0	92.0	/	18.0	27.0	4	18.0	ANSI B16.5 FF
		DN50/PN16	165.0	125.0	92.0	/	19.0	28.0	4	18.0	ANSI B16.5 FF
		DN50/PN25 PN40	165.0	125.0	92.0	/	20.0	29.0	4	18.0	GB/T9124.1-2019 PL RF
		DN50/150lb	150.0	120.7	92.0	/	17.5	26.5	4	18.0	GB/T9124.1-2019 PL RF
		DN50/300lb	165.0	127.0	92.0	/	20.7	29.7	8	18.0	GB/T9124.1-2019 PL FF
		DN50/600lb	165.0	127.0	92.0	/	25.4	34.4	8	18.0	GB/T9124.1-2019 PL FF
3"	R53	3" /150lb	190.5	152.4	127.0	66.0	23.9	32.9	4	19.1	ANSI B16.5 FF
		3"/300lb	209.6	168.1	127.0	66.0	28.5	37.5	8	22.4	ANSI B16.5 FF
		3"/600lb	209.6	168.1	127.0	66.0	31.8	40.8	8	22.4	ANSI B16.5 FF
		DN80/PN10 PN16	200.0	160.0	127.0	66.0	24.0	33.0	8	18.0	GB/T9124.1-2019 PL RF
		DN80/PN25 PN40	200.0	160.0	127.0	66.0	24.0	33.0	8	18.0	GB/T9124.1-2019 PL RF
		DN80/PN100	230.0	180.0	127.0	66.0	34.0	43.0	8	26.0	GB/T9124.1-2019 PL RF
		DN80/PN10 PN16	200.0	160.0	127.0	66.0	20.0	29.0	8	18.0	GB/T9124.1-2019 PL FF
		DN80/PN25 PN40	200.0	160.0	127.0	66.0	24.0	33.0	8	18.0	GB/T9124.1-2019 PL FF
		DN80/PN100	230.0	180.0	127.0	66.0	34.0	43.0	8	26.0	GB/T9124.1-2019 PL FF
		DN80/PN10 PN16	200.0	160.0	127.0	66.0	20.0	29.0	8	18.0	HG/T20592-2009 WN RF
		DN80/PN25 PN40	200.0	160.0	127.0	66.0	24.0	33.0	8	18.0	HG/T20592-2009 WN RF

附表：插入式远传装置法兰尺寸(EFW)

尺寸规格	支座	法兰规格/等级	法兰尺寸 (单位：mm)						螺拴		标准
			ΦD	ΦC	Φg	Φd	t	L	数量	孔直径	
3"	R53	DN80/PN100	230.0	180.0	127.0	66.0	32.0	41.0	8	26.0	HG/T20592-2009 WN RF
		DN80/PN10 PN16	200.0	160.0	127.0	66.0	20.0	29.0	8	18.0	HG/T20592-2009 PL RF
		DN80/PN25 PN40	200.0	160.0	127.0	66.0	24.0	33.0	8	18.0	HG/T20592-2009 PL RF
		DN80/150lb	190.0	152.4	127.0	66.0	22.3	31.3	4	18.0	HG/T20615-2009 WN RF
		DN80/300lb	210.0	168.3	127.0	66.0	27.0	36.0	8	22.0	HG/T20615-2009 WN RF
		DN80/600lb	210.0	168.3	127.0	66.0	31.8	40.8	8	22.0	HG/T20615-2009 WN RF
4"	R54	4"/150lb	228.6	190.5	157.0	89.0	23.9	32.9	8	19.1	ANSI B16.5 FF
		4"/300lb	254.0	200.2	157.0	89.0	31.8	40.8	8	22.4	ANSI B16.5 FF
		4"/600lb	237.1	215.9	157.0	89.0	38.1	47.1	8	25.4	ANSI B16.5 FF
		DN100/PN10 PN16	220.0	180.0	157.0	89.0	22.0	31.0	8	18.0	GB/T9124.1-2019 PL RF
		DN100/PN25 PN40	235.0	190.0	157.0	89.0	26.0	35.0	8	22.0	GB/T9124.1-2019 PL RF
		DN100/PN100	265.0	210.0	157.0	89.0	36.0	45.0	8	30.0	GB/T9124.1-2019 PL RF
		DN100/PN10 PN16	220.0	180.0	157.0	89.0	22.0	31.0	8	18.0	GB/T9124.1-2019 PL FF
		DN100/PN25 PN40	235.0	190.0	157.0	89.0	26.0	35.0	8	22.0	GB/T9124.1-2019 PL FF
		DN100/PN100	265.0	210.0	157.0	89.0	36.0	45.0	8	30.0	GB/T9124.1-2019 PL FF
		DN100/PN10 PN16	220.0	180.0	157.0	89.0	20.0	29.0	8	18.0	HG/T20592-2009 WN RF
		DN100/PN25 PN40	235.0	190.0	157.0	89.0	24.0	33.0	8	22.0	HG/T20592-2009 WN RF
		DN100/PN10 PN16	220.0	180.0	157.0	89.0	22.0	31.0	8	18.0	HG/T20592-2009 PL RF
		DN100/PN25 PN40	235.0	190.0	157.0	89.0	26.0	35.0	8	22.0	HG/T20592-2009 PL RF
		DN100/150lb	230.0	190.5	157.0	89.0	22.3	31.3	8	18.0	HG/T20615-2009 WN RF
		DN100/300lb	255.0	200.0	157.0	89.0	30.2	39.2	8	22.0	HG/T20615-2009 WN RF
		DN100/600lb	275.0	215.9	157.0	89.0	38.1	47.1	8	26.0	HG/T20615-2009 WN RF

FFW 齐平式远传装置选型表

类型	选型		代码
远传装置类型	齐平式远传装置		FFW
远传装置安装位置	高压侧，适用于RG、RD（T550S/T350S）		H
	低压侧，适用于RD、LT（T550S/T350S）		L
隔离膜片	膜片尺寸	膜片材料	代码
	2"	316L不锈钢	D21
	2"	哈氏合金C	D22
	2"	钽	D23
	3"	316L不锈钢	D25
	3"	哈氏合金C	D26
	3"	钽	D27
	4"	316L不锈钢	D29
	4"	哈氏合金C	D30
	4"	钽	D31
法兰材料	20#碳钢		FM1
	316		FM2
	304		FM3
法兰执行标准	GB/T9124.1-2019		BZ1
	HG/T20592-2009		BZ2
	HG/T20615-2009		BZ3
	ANSI B16.5		BZ4
法兰尺寸	DN50(2")		FZ4
	DN80(3")		FZ5
	DN100(4")		FZ6
法兰压力等级	PN10		FP1
	PN16		FP2
	PN25		FP3
	PN40		FP4
	PN100		FP5
	PN160		FP6
	150lb		FP7
	300lb		FP8
	600lb		FP9
法兰类型	无		FT0
	板式平焊钢制管法兰（PL）		FT1
	带颈对焊钢制管法兰(WN)		FT2
法兰密封面	平面（FF）		SS1
	突面（RF）		SS2
上支座	尺寸	材料	代码
	2"	316不锈钢	T2
	3"	316不锈钢	T3
	4"	316不锈钢	T4

FFW 齐平式远传装置选型表

类型	选型		代码
下支座	尺寸	材料	代码
	无下支座	无下支座	R60
	2"	316不锈钢	R61
	3"	316不锈钢	R62
	4"	316不锈钢	R63
下支座冲洗连接孔	无冲洗连接孔		J0
	一个1/4"-18NPT冲洗连接孔		J1
	二个1/4"-18NPT冲洗连接孔		J2
毛细管材料及尺寸	316不锈钢铠装套管带聚氯乙烯涂层, ¢ 1.09mm内径		C1
毛细管长度	1≤x≤15，单位：m（如：L2 表示毛细管长度为2m）		Lx
远传装置灌充液	D.C.硅油 200①		N1
	D.C.硅油 704①		N2
	惰性液（氟油）①		N3
	Syltherm 800①		N4
密封垫材料	PTFE(聚四氟乙烯)		Q8
	柔性石墨		Q9

①灌充液温度极限详见附表1《灌充液规格》

附表：齐平式远传装置法兰尺寸(FFW)

尺寸规格	支座	法兰规格/等级	法兰尺寸 (单位：mm)				螺拴		标准
			ΦD	ΦC	Φg	t	数量	孔直径	
2"	T2	2"/150lb	152.4	120.0	92.0	19.1	4	19.1	ANSI B16.5 FF
		2"/300lb	165.1	127.0	92.0	22.4	8	19.1	ANSI B16.5 FF
		2"/600lb	165.1	127.0	92.0	25.4	8	19.1	ANSI B16.5 FF
		DN50/PN10 PN16 PN25 PN40	165.0	125.0	92.0	20.0	4	18.0	GB/T9124.1-2019 PL RF
		DN50/PN100	195.0	145.0	92.0	28.0	4	26.0	GB/T9124.1-2019 PL RF
		DN50/PN10 PN16 PN25 PN40	165.0	125.0	92.0	20.0	4	18.0	GB/T9124.1-2019 PL FF
		DN50/PN100	195.0	145.0	92.0	28.0	4	26.0	GB/T9124.1-2019 PL FF
		DN50/PN10 PN16	165.0	125.0	92.0	18.0	4	18.0	HG/T20592-2009 WN RF
		DN50/PN25 PN40	165.0	125.0	92.0	20.0	4	18.0	HG/T20592-2009 WN RF
		DN50/PN100	195.0	145.0	92.0	28.0	4	26.0	HG/T20592-2009 WN RF
		DN50/PN160	195.0	145.0	92.0	30.0	4	26.0	HG/T20592-2009 WN RF
		DN50/PN10	165.0	125.0	92.0	18.0	4	18.0	HG/T20592-2009 PL RF
		DN50/PN16	165.0	125.0	92.0	19.0	4	18.0	HG/T20592-2009 PL RF
		DN50/PN25 PN40	165.0	125.0	92.0	20.0	4	18.0	HG/T20592-2009 PL RF
		DN50/150lb	150.0	120.7	92.0	17.5	4	18.0	HG/T20615-2009 WN RF
		DN50/300lb	165.0	127.0	92.0	20.7	8	18.0	HG/T20615-2009 WN RF
		DN50/600lb	165.0	127.0	92.0	25.4	8	18.0	HG/T20615-2009 WN RF
3"	T3	3" /150lb	190.5	152.4	127.0	23.9	4	19.1	ANSI B16.5 FF
		3"/300lb	209.6	168.1	127.0	28.5	8	22.4	ANSI B16.5 FF
		3"/600lb	209.6	168.1	127.0	31.8	8	22.4	ANSI B16.5 FF
		DN80/PN10 PN16	200.0	160.0	127.0	24.0	8	18.0	GB/T9124.1-2019 PL RF
		DN80/PN25 PN40	200.0	160.0	127.0	24.0	8	18.0	GB/T9124.1-2019 PL RF
		DN80/PN100	230.0	180.0	127.0	34.0	8	26.0	GB/T9124.1-2019 PL RF
		DN80/PN10 PN16	200.0	160.0	127.0	20.0	8	18.0	GB/T9124.1-2019 PL FF
		DN80/PN25 PN40	200.0	160.0	127.0	24.0	8	18.0	GB/T9124.1-2019 PL FF
		DN80/PN100	230.0	180.0	127.0	34.0	8	26.0	GB/T9124.1-2019 PL FF
		DN80/PN10 PN16	200.0	160.0	127.0	20.0	8	18.0	HG/T20592-2009 WN RF
		DN80/PN25 PN40	200.0	160.0	127.0	24.0	8	18.0	HG/T20592-2009 WN RF
		DN80/PN100	230.0	180.0	127.0	32.0	8	26.0	HG/T20592-2009 WN RF
		DN80/PN10 PN16	200.0	160.0	127.0	20.0	8	18.0	HG/T20592-2009 PL RF
		DN80/PN25 PN40	200.0	160.0	127.0	24.0	8	18.0	HG/T20592-2009 PL RF
		DN80/150lb	190.0	152.4	127.0	22.3	4	18.0	HG/T20615-2009 WN RF
		DN80/300lb	210.0	168.3	127.0	27.0	8	22.0	HG/T20615-2009 WN RF
		DN80/600lb	210.0	168.3	127.0	31.8	8	22.0	HG/T20615-2009 WN RF
4"	T4	4"/150lb	228.6	190.5	157.0	23.9	8	19.1	ANSI B16.5 FF
		4"/300lb	254.0	200.2	157.0	31.8	8	22.4	ANSI B16.5 FF
		4"/600lb	237.1	215.9	157.0	38.1	8	25.4	ANSI B16.5 FF
		DN100/PN10 PN16	220.0	180.0	157.0	22.0	8	18.0	GB/T9124.1–2019 PL RF
		DN100/PN25 PN40	235.0	190.0	157.0	26.0	8	22.0	GB/T9124.1–2019 PL RF
		DN100/PN100	265.0	210.0	157.0	36.0	8	30.0	GB/T9124.1–2019 PL RF

附表：齐平式远传装置法兰尺寸(FFW)

尺寸规格	支座	法兰规格/等级	法兰尺寸 (单位：mm)				螺拴		标准
			ΦD	ΦC	Φg	t	数量	孔直径	
4"	T4	DN100/PN10 PN16	220.0	180.0	157.0	22.0	8	18.0	GB/T9124.1–2019 PL FF
		DN100/PN25 PN40	235.0	190.0	157.0	26.0	8	22.0	GB/T9124.1–2019 PL FF
		DN100/PN100	265.0	210.0	157.0	36.0	8	30.0	GB/T9124.1–2019 PL FF
		DN100/PN10 PN16	220.0	180.0	157.0	20.0	8	18.0	HG/T20592–2009 WN RF
		DN100/PN25 PN40	235.0	190.0	157.0	24.0	8	22.0	HG/T20592–2009 WN RF
		DN100/PN10 PN16	220.0	180.0	157.0	22.0	8	18.0	HG/T20592–2009 PL RF
		DN100/PN25 PN40	235.0	190.0	157.0	26.0	8	22.0	HG/T20592–2009 PL RF
		DN100/150lb	230.0	190.5	157.0	22.3	8	18.0	HG/T20615–2009 WN RF
		DN100/300lb	255.0	200.0	157.0	30.2	8	22.0	HG/T20615–2009 WN RF
		DN100/600lb	275.0	215.9	157.0	38.1	8	26.0	HG/T20615–2009 WN RF