KYN28A-12系列高压开关柜

KYN28A-12 SERIES HIGH-VOLTAGE SWITCHGEAR

01 适用范围
SCOPE OF APPLICATION

KYN28A-12型高压开关柜为金属封闭铠装型移开式户内开关柜，用于交流频率50Hz，额定电压3-10kV、额定电流4000A以下的三相单母线及母线分段系统中，作为接受和分配电能之用，开关柜具有完善的五防装置，适合于各类发电厂、变电所及工矿企业的要求。

02 结构简介
STRUCTURE INTRODUCTION

KYN28A-12开关设备按照GB3906中的铠装式金属封闭开关设备而设计。整体是由柜体和中置式可抽出手车两大部分组成。柜体由四个单独的隔室，外壳防护等级为IP4X，各小室间和断路器室门打开时防护等级为IP2X。具有架空进出线、电缆进出线及其他功能方案，经排列、组合后能成为各种方案形式的配电装置。

开关设备的外壳及手车均采用优质电工专用敷铝锌薄钢板，经数控机床加工后组装而成，具有精度高、抗腐蚀性强、机械强度高、互换性高、外形美观、重量轻等特点。柜门和断路器有连锁装置，满足五防功能的要求。

03 型号说明
MODEL DESCRIPTION

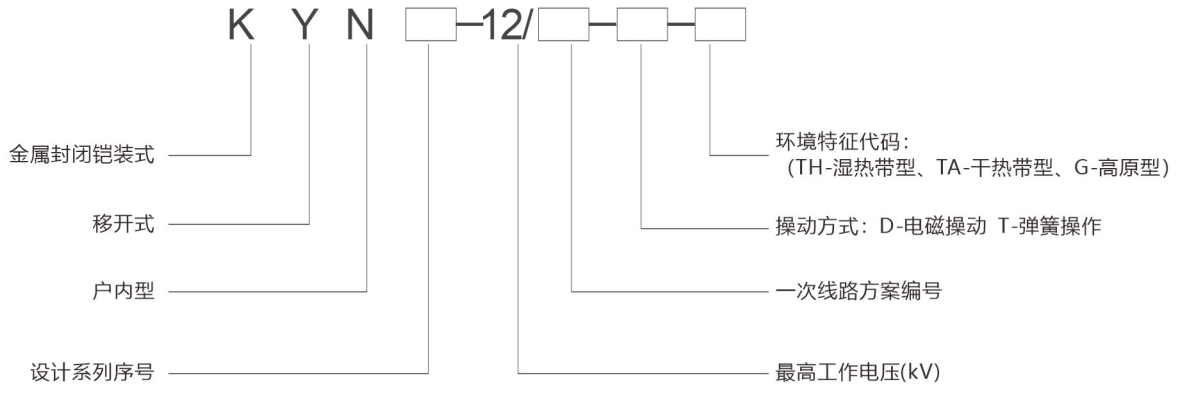

04 执行标准
EXECUTION STANDARDS

GB/T11022-2020	高压开关设备和控制设备标准的共用技术要求
GB3906-2020	3.6-40.5kV交流金属封闭开关设备和控制设备

05 产品规格
PRODUCT SPECIFICATIONS

额定电流	进出线方式	柜架外型尺寸(mm) W×D×H	安装尺寸(mm) w×d×φ	备 注
≤1250A	一般进出线	800x1500x2320	500×1350×M12	
	电缆后进后出	800×1650×2320	500×1350×M12	
≥1600A	一般进出线	1000×1500×2320	700×1350×M12	
	电缆后进后出	1000×1650×2300	700×1350×M12	

06 主要技术参数
MAIN TECHNICAL PARAMETERS

名称	检测点	单位	数据
额定电压		kV	6、10
最高工作电压		kV	7.2、12
额定频率		Hz	50
额定电流		A	630、1250、1600、2000、2500、3150、4000
额定短路开断电流		kA	20、25、31.5、40、50
额定短路关合电流		kA	50、63、80、100、125
动稳态电流（峰值）		kA	50、63、80、100、125
4S热稳定电流（有效值）		kA	20、25、31.5、40、50
额定雷电冲击耐受电压	相对地	kV	60、75
	断口间	kV	75、85
1min工频耐受电压	相对地	kV	32、42
	断口间	kV	36、48
合、分闸电压		V	AC220、DC110、DC220