大禹电气
DAYU ELECTRIC



高低压固态软起动装置

大禹电气科技股份有限公司
DAYU ELECTRIC TECHNOLOGY CO.，LTD.

股票代码：874361

地址：湖北省孝感市经济开发区航天大道2号
邮编：432000
销售电话：0712-2883450
客服电话：0712-2886983
传真：0712-2883716
邮箱：dayudq@dayudq.com
网址：www.dayudq.com

Add：No.2 Hangtian Avenue，Xiaogan，Hubei Province，China
P.c.：432000
Tel：0712-2883450
Fax：0712-2883716
E-mail：dayudq@dayudq.com
website：www.dayudq.com

请扫描大禹电气网站二维码

请扫描大禹电气微信二维码

V2025大禹电气科技股份有限公司版权所有，产品改进的同时资料可能有所变动，恕不事先通知。

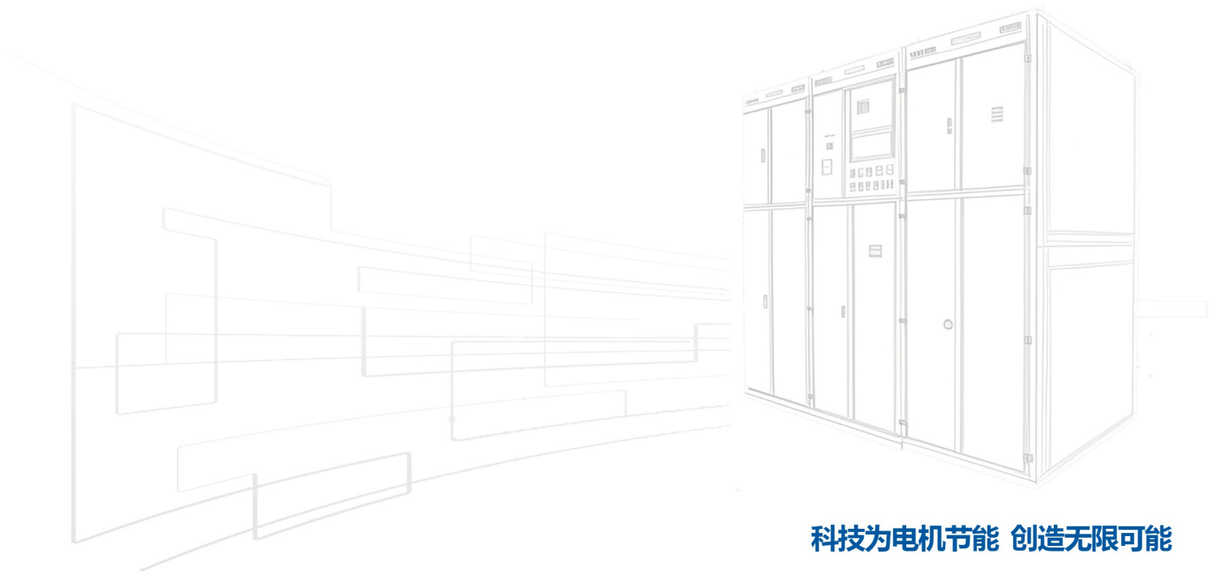

科技为电机节能 创造无限可能



公司简介
COMPANY PROFILE

大禹电气科技股份有限公司成立于1996年，作为国家重点高新技术企业，扎根于全国孝文化名城——湖北省孝感国家高新区，矢志成为中国知名的电气控制系统解决方案服务商，为用户提供电气控制系统规划设计、智能输配电设备制造、电力设备及施工总包、运维服务的一体化行业整体解决方案等产品及技术服务，助力用户实现节能减排，提升电力系统的安全可靠性与智能化水平。

自创立以来，大禹科技始终坚持品质和服务的双重承诺。专业研发、制造各类大中型电机软起动装置、变频调速装置、功率补偿、负载及高效节能的电气设备等。公司产品不仅畅销国内工业、市政、新能源、JG等行业领域，更远销欧洲、美洲、亚洲、非洲等海外市场，逐步构建起全球化的销售和服务网络。被列为国家重点专精特新“小巨人”企业，入选湖北省上市后备“金种子”企业和军民融合示范企业名单。

技术创新方面，公司与清华大学、武汉大学等国内顶尖高校开展深度产学研合作，搭建起强大的技术研发平台。主导起草了16项国家和行业标准，拥有110余项专利，获评国家知识产权示范企业，组建了“湖北省电机软起动工程技术研究中心”“省级企业技术中心”“湖北省工程实验室”三大创新平台，是湖北省首家集“院士专家工作站”“博士后科研工作站”“高技能人才工作站”于一体的民营企业。承担了多项湖北省科技重大专项、科技创新计划、国家火炬计划、国家重点新产品计划、国家创新基金等科研项目，蝉联六届“湖北名牌”。公司也积极践行社会责任，先后荣获 “全国扶残助残先进集体”、“湖北省残疾人就业示范基地”、“全国模范职工之家”、“湖北省希望工程 20 年贡献奖” 等荣誉称号。

创新起动梦想，实干缔造伟业！大禹科技立志打造卓越的民族电气企业品牌，致力成为电机控制国内领先企业，以自主研发的高压变频器在钢铁、石化、新能源等核心产业领域实现对国外装备的批量化替代，期待与社会各界朋友真诚合作、共谋发展，携手开创美好未来。

院士专家 工作站

博士后 科研工作站

5项 国家标准

国家知识产品 **示范企业**

国家专精特新 “小巨人”企业

发展历程
DEVELOPMENT HISTORY

1996年
创业起步・软起立基

孝感市大禹电气厂成立，聚焦电机软起动装置研发与制造，以核心技术突破填补国内市场空白，逐步成为国内行业标杆企业。

2002年
股份转型・技术升级

公司实施股份改制，告别家族式管理，成立孝感市大禹电气有限公司，建立现代化企业治理结构。自主研发的10MW级“智能型水电阻软起动装置”列为“国家重点新产品”及“湖北名牌”称号，成为行业的技术领先者。

2005年
品牌升级・产品迭代

企业更名为“湖北大禹电气有限公司”，品牌辐射范围从区域走向全国。推出电磁调压第三代软起动产品，凭借完全自主知识产权填补国内设备技术空白，进一步巩固市场地位。

2007年
产能扩容・人才筑基

搬迁至孝感高新区西区新建厂房，结束租赁时代，实现规模化生产。借力国企改制机遇，引进管理与技术骨干，成立首家分公司湖北大禹汉光真空电器有限公司，构建多元化人才矩阵。

2009年
资本运作・创新破圈

企业更名为“大禹电气科技股份有限公司”，起动资本化运作。成立武汉研发中心，汇聚高端技术人才；自主研发30MW级高压固态软起动装置，技术突破登央视《新闻联播》，成为行业创新标杆。

2011年
全球布局・品牌跨越

企业搬迁，建成现代化生产基地，产能提升300%。引进美国艾默生技术，推出中压变频器等产品，覆盖冶金、石化、矿山等高端领域。产品出口亚非拉及欧洲市场，同年获评“中国驰名商标”，品牌影响力迈向全球。

2014年
资本赋能・新板上市

1月24日，成为全国首批、孝感首家登陆“全国中小企业股份转让系统（新三板）”的企业，证券代码：430386；2023年12月28日二次挂牌新三板，获A轮融资，证券代码：874361，资本实力持续增强。

2015年
战略合作・国产替代

引入战略投资者，深化与艾默生、ABB等国际巨头的技术合作，聚焦超大功率高压变频器研发。积极践行国家“高端制造业国产替代”方针，推动核心设备自主可控。

2017年
标准引领・行业标杆

获评“国家知识产权示范企业”，累计参与起草5项国家标准、2项地方标准、9项行业标准，主导行业技术话语权。

2022年
高端突破・军品配套

凭借持续积累的技术实力与可靠的产品性能，积极拓展军品配套业务，产品成功应用于船舶、航天等国家安全领域，标志着技术实力跻身高标准行列。从工业自动化向高端装备制造领域延伸，开启“科技+安全”双轮驱动新征程。

2025年
拓展新能源・全球化布局

入选国家高端装备制造业标准化试点单位，获西部资本战略融资。中标多个空气储能、抽水蓄能标杆项目，成功落地世界首座300MW级压气储能示范工程。在非洲尼日利亚建立首个海外工厂，与中车合作拓展印尼业务。

企业荣誉资质

ENTERPRISE HONOR AND QUALIFICATION

ENTERPRISE
QUALIFICATION















目录
CATALOGUE

01

GGQ系列
高压固态软起动装置

GGQ系列高压固态软起动装置概述 02
工作原理及特点 02
产品规格 04
一次方案图 07
二次控制图 08
技术指标 09
GGQ系列高压固态软起动装置性能特点 10

02

DGQ系列
低压固态软起动器

DGQ系列低压固态软起动器概述 12
工作原理及特点 12
产品规格 15
安装基础图 17
DGQ系列低压固态软起动器二次控制原理图 18

严格的质量保证 19
应用领域 19
部分使用单位 20
遍布全国的服务网络 22

GGQ系列高压固态软起动装置

软 起 动　　硬 功 夫　　可 持 续

大禹电气为“节能中国”
持续科研不辍



服务承诺

- 质保期内提供免费维修服务
- 终身提供免费咨询服务
- 顾客提出的要求 24小时内提供满意答复
- 需现场服务时，省内24小时、国内48小时派出技术服务人员到达现场

GGQ系列高压固态软起动装置概述

GGQ系列软起动装置是一种起动性能优良、性价比优势明显，具有无级调控、运行可靠、占用场地小，运输、安装、维护方便的特点，应用于电压等级10KV及以下、功率20000KW及以下的高压笼式异步电机或同步电机，将软起动装置串于电机定子回路实现平滑软起动及软停车的控制。

工作原理及特点

工作原理

高压电源通过高压断路器QF1送到软起动器上，当软起动装置得到起动指令后，起动控制继电器吸合，起动真空接触器单元KM0闭合(选配)，高频恒流电源触发单元和故障回报检测单元开始工作，延时3秒后控制器单元以光纤输出的形式输出触发信号，使晶闸管组件及均压单元开始工作，通过改变晶闸管移相角，使晶闸管输出电压按设置曲线工作。

当软起动装置检测到电机起动完成后，旁路开关单元KM1吸合，起动真空开关单元KM0（选配）断开，电机转入运行状态。电机起动完毕转入运行之后，软起动装置继续监视电机的运行状态，并提供多种故障报警保护。

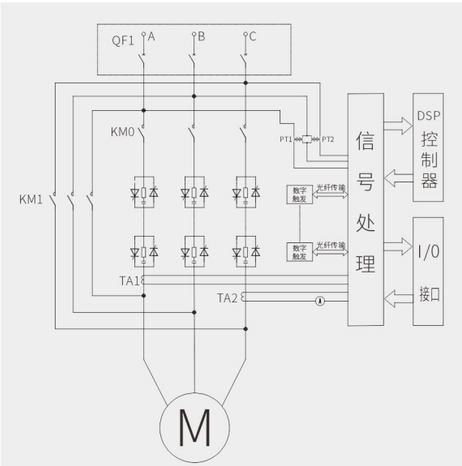

▲ 主回路原理图

主要作用

- 采用先进的起动模式，能有效降低电机的起动电流，避免对电网的冲击；可减少相关配套电器的配电容量，节约增容投资。
- 减小了电机及负载设备在起动时的机械冲击，延长了电机及相关设备的使用寿命。
- 软停功能有效的解决了惯性系统的停车喘振问题，避免水泵在高水位中水锤效应的产生。
- 可根据现场工况，灵活修改软起动装置起动参数，使起动装置在起动不同的负载时都可以获得最佳起动效果。
- 软起动装置具有完善可靠的保护功能，可保障电机的使用安全。

主要功能单元

GGQ系列高压固态软起动装置主要由如下功能单元组成：

- **控制器单元：**

控制系统以DSP芯片为核心部件，分析处理各种信息。

- **晶闸管组件及动静态均压单元：**

每相晶闸管组件由3组（6kv）或5组（10kv）反并联晶闸管串联组成，通过合理的选择晶闸管组件达到满足耐受起动峰值电压和电流的要求。均压单元并联在晶闸管两端，达到动静态均压保护功能。

- **高频恒流电源触发单元和故障回报检测单元：**

采用公司的专利技术——《一种强恒流高压晶闸管触发电路》和《一种高压晶闸管击穿检测装置》，对晶闸管进行强触发，确保触发稳定可靠，保护及时准确。

- **旁路开关单元：**

旁路真空接触器是指让电机旁路运行的接触器，在起动完成后接触器闭合，短接晶闸管的进出端，使电机处于旁路运行状态。

- **起动真空开关单元（选配）：**

起动真空接触器是指给软起动装置主回路提供高压电源的接触器，软起动装置在接到起动指令后该接触器闭合，起动完成后断开。

主要技术特点

GGQ系列软起动装置采用了最新的电机控制理论和起动性能仿真技术以及先进的软件设计技术，结合光纤传输技术组成的智能化工业控制系统。其控制中心采用双CPU，内嵌DSP引擎控制，具有快速中断处理能力及管理高速计算活动的数字信号处理器功能，实现了全数字自动控制，使软起动装置具有很强的抗干扰能力，运行可靠性高。

晶闸管触发采用自有专利技术《一种强恒流高压晶闸管触发电路》，使串联晶闸管开通的一致性较好，解决了晶闸管控制的核心问题。此种触发方式相比于目前市场上应用的低频或其它高频送能，高位取能技术，此触发电路及光纤隔离传输技术具有三方面的优点：

- 抗干扰能力强，触发电流一致性高，保障晶闸管稳定触发。
- 体积小，重量轻，便于模块化、集成化，装配、拆卸方便。不需要复杂的电源变换电路。
- 只需在载波电缆上串入合适数量的触发板，即可实现多种电压扩展。

该装置可调性好，起动电流根据电机负载的需要，可从1.5Ie~5.5Ie控制调节，确保装置的起动达到最佳控制效果，该装置特别适合重负载及负载变化较大的场景中应用。

该装置采用了模块化工艺设计，体积小、重量轻、维护简单，稳定、可靠、抗电磁干扰能力强等特点，保障控制回路信号在强电磁场的环境下稳定、可靠工作，并且保证了高压主回路与低压控制回路的电气隔离，可以在各种复杂工况下安全可靠运行。

执行标准

GB/T 11022-2020	高压交流开关设备和控制标准的共用技术要求
DB42/T541-2009	高压固态软起动装置

使用环境

- 装置使用环境温度：一般-15℃~+45℃
- 海拔高度不超过2000m，特殊环境另行说明
- 空气相对湿度不大于95%，注意室内干燥通风，南方气候应注意装置底部防潮
- 装置冷却方式：散热器自然冷却
- 防护等级：IP40，特殊防护另行说明
- 在无爆炸危险、无剧烈振动或冲击、无化学腐蚀、无电导尘埃的场所，有防雨防雷设施的地方

使用条件

- 回路工作电压等级：6kV、10kV
- 主回路电源使用类别：三相交流6~10KV±10%、50Hz~60Hz，根据拖动负载的要求，电源容量必须满足软起动器对电机的起动要求
- 装置控制电源AC220V，10A
- 装置适用软起动的电机类型：鼠笼式三相异步电机或同步电机
- 适应起动电机功率范围：100-20000kW
- 装置起动频次：每小时起动不超过四次

产品规格

型号说明

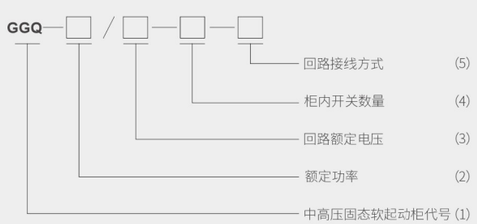

注：高压固态软起动柜类型中未包含高压进线开关柜，如需三合一式一体柜请注明；
(1)GGQ为中高压固态软起动柜的产品代号；
(2)额定功率，单位：kW；
(3)回路额定电压，单位：kV；
(4)柜内开关数量，S1：一台开关单元，S2：二台开关单元；
(5)回路接线方式，Z：接入主回路，X：接入星点侧

产品规格（参考尺寸）

GGQ柜体尺寸			
型号规格	适用电机功率(kW)	柜体结构尺寸(mm)(W×D×H)	重量（kg）
GGQ-1000/6-S1-Z（X）	≤1000	1000×1500×2300mm	600kg
GGQ-1000/6-S2-Z（X）	≤1000	1400×1500×2300mm	800kg
GGQ-2000/6-S1-Z（X）	≤2000	1000×1500×2300mm	600kg
GGQ-2000/6-S2-Z（X）	≤2000	1400×1500×2300mm	820kg
GGQ-3000/6-S1-Z（X）	≤3000	1400×1500×2300mm	950kg
GGQ-4000/6-S1-Z（X）	≤4000	1400×1500×2300mm	1000kg
GGQ-5000/6-S1-Z（X）	≤5000	1400×1500×2300mm	1100kg
GGQ-6000/6-S1-Z（X）	≤6000	1400×1500×2300mm	1100kg
GGQ-7000/6-S1-Z（X）	≤7000	1600×1500×2300mm	1300kg
GGQ-8000/6-S1-Z（X）	≤8000	1600×1500×2300mm	1300kg
GGQ-9000/6-S1-Z（X）	≤9000	1600×1500×2300mm	1300kg
GGQ-1000/10-S1-Z（X）	≤1000	1000×1500×2300mm	650kg
GGQ-1000/10-S2-Z（X）	≤1000	1400×1500×2300mm	850kg
GGQ-2000/10-S1-Z（X）	≤2000	1000×1500×2300mm	650kg
GGQ-2000/10-S2-Z（X）	≤2000	1400×1500×2300mm	850kg
GGQ-3000/10-S1-Z（X）	≤3000	1000×1500×2300mm	670kg
GGQ-3000/10-S2-Z（X）	≤3000	1400×1500×2300mm	870kg
GGQ-4000/10-S1-Z（X）	≤4000	1000×1500×2300mm	670kg
GGQ-4000/10-S2-Z（X）	≤4000	1400×1500×2300mm	870kg
GGQ-5000/10-S1-Z（X）	≤5000	1600×1500×2300mm	1100kg
GGQ-6000/10-S1-Z（X）	≤6000	1600×1500×2300mm	1200kg
GGQ-7000/10-S1-Z（X）	≤7000	1600×1500×2300mm	1200kg
GGQ-8000/10-S1-Z（X）	≤8000	1800×1500×2300mm	1500kg
GGQ-9000/10-S1-Z（X）	≤9000	1800×1500×2300mm	1500kg
GGQ-10000/10-S1-Z（X）	≤10000	1800×1500×2300mm	1500kg
GGQ-12000/10-S1-Z（X）	≤12000	2000×1500×2300mm	1700kg
GGQ-14000/10-S1-Z（X）	≤14000	2000×1500×2300mm	1700kg
GGQ-16000/10-S1-Z（X）	≤16000	2000×1500×2300mm	1700kg
如用户需单独配置旁路柜订货时请注明，旁路柜尺寸1000×1500×2300			

说明：

1、以上为高压固态产品常规外形尺寸，如需其他方案要求请在订货前与厂家联系。

2、星点柜和旁路运行柜外形尺寸为：(800-1000)x1500x2300。

3、常规柜体进出线方式采用电缆下进下出，如有其它要求请另行沟通。

一次方案图

GGQ系列高压固态软起动装置一次串主回路方案

软起动接主回路连接方式：将软起动装置串接在电机与开关柜之间，电机进线接软起动柜的出线端，高压开关柜连接于软起动柜主进线端。

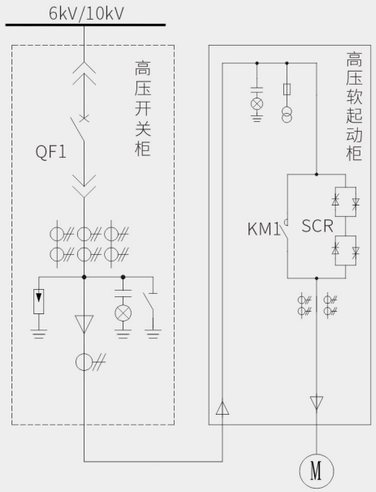

▲ 串主回路一次方案图

说明：

1、此为典型串主回路方案，如需其他方案请在订货前与厂家联系；
2、10KV系统为每相5组晶闸管组件串联；
3、6KV系统为每相3组晶闸管组件串联；
4、如需3合1一体柜，订货时请注明。

GGQ系列高压固态软起动装置一次串电机星点方案

软起动装置接电机星点方案：电机定子为Y型接法，引出6个高压接线端子，3个进线端子接高压开关柜，3个出线端子接软起动器。

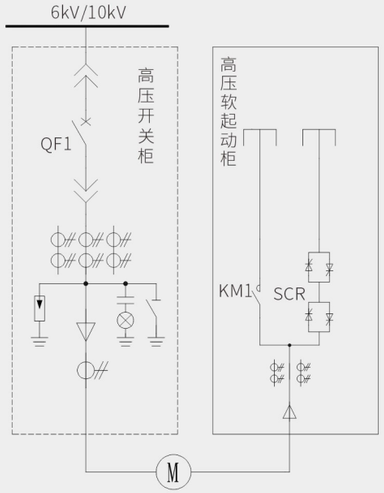

▲ 串星点一次方案图

说明：

1、此为典型接星点侧S1方案，如需其他方案请在订货前与厂家联系；
2、10KV系统为每相5组晶闸管组件串联；
3、6KV系统为每相3组晶闸管组件串联；
4、接星点侧方案用户需提供PT信号3*100V，柜内无电压互感器。

二次控制图

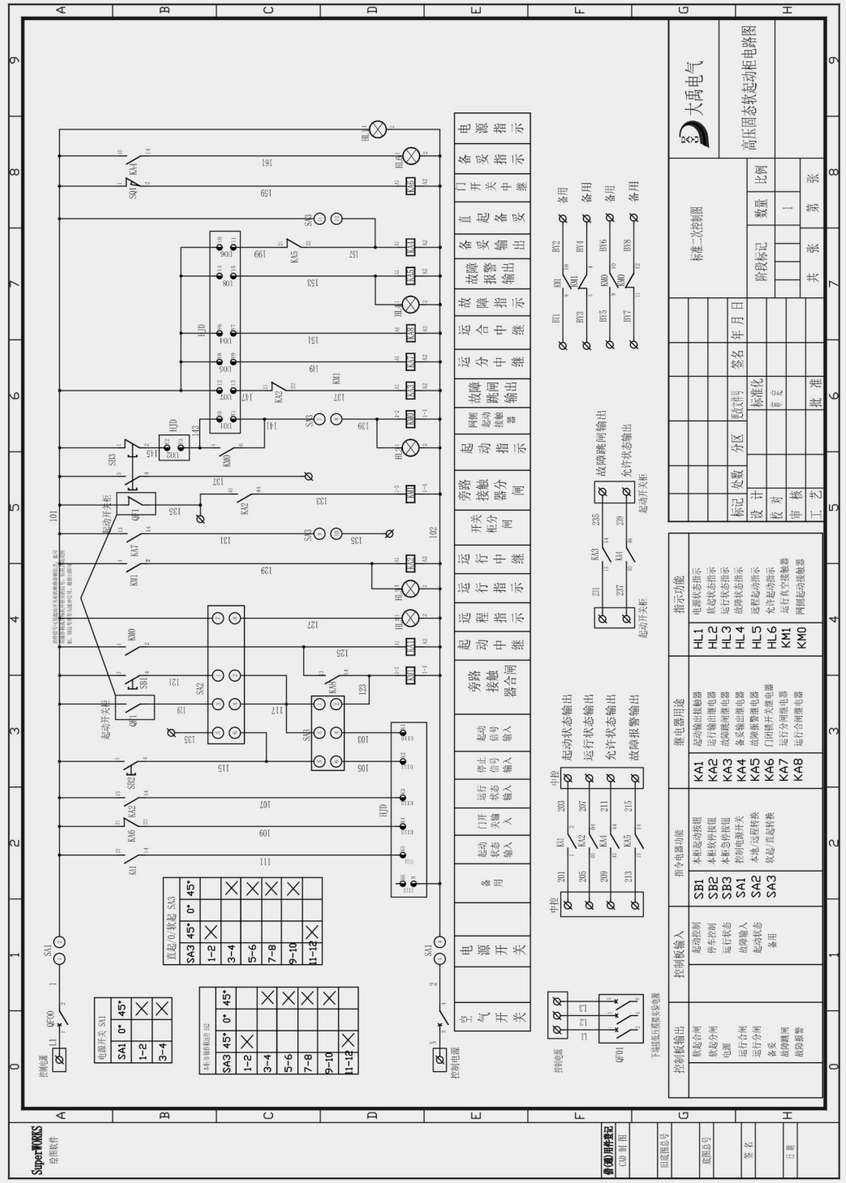

技术指标

负载种类	三相中高压鼠笼式异步电机、同步电机
电压范围	6-10kV AC（-15%~+10%）
额定工作频率	50Hz/60Hz ±2Hz
常用功率范围	6kV 150kW~12000kW
	10kV 200kW~20000kW
控制电源	220VAC（±10%），10A
冷却方式	散热器自然冷却
防护等级	IP40
环境条件	环境温度：-15℃~45℃
	相对湿度：≤95%，无凝露
	海拔不超过2000米，如高海拔订货请注明
	无金属屑、导电尘埃、易燃、腐蚀气体及剧烈震动的场所
相序	自适应相序
起动方式	电压斜坡起动
	恒流起动
	恒时起动
	突跳组合起动
起动时间	(10-100)s可设定
起动电流	(1.5-5)Ie可设定
初始电压	(20-70)% Ue可设定
突跳时间	90%电压(0.0-2.0)s可设定
停车方式	自由停车/软停车
软停车时间	(0-60)s可设定
电流过载曲线	电流反时限保护
过压、欠压保护	过欠压值可设定
电流不平衡、过流保护	不平衡度，电流上限，可设定
起动超时保护	超过软起设置时间，仍未完成软起过程，则停机保护
输入缺相及晶闸管状态保护	检测进线电源和晶闸管的状态
起动间隔时间保护	每小时起动1~4次，起动时间间隔大于15分钟，起动间隔时间可设定
电流检测	A、B、C三相电流
电压检测	A、B、C三相电源输入电压
通讯接口	标准RS-485接口
通讯协议	Modbus协议
人机界面	触摸屏，多语言显示界面
显示屏显示内容	系统工作电压、工作电流、起动时间、工作状态、相序、频率、起动曲线、故障内容等
出厂预置存储器	可编程只读存储器
用户设定及状态	保存在EEPROM
历史故障记录	可记录不低于40条故障信息；包括故障类型及发生故障时的系统时间

GGQ系列高压固态软起动装置性能特点

高可靠

- 采用大禹独有的专利技术高频恒流触发系统
- 电子器件采用优质名牌产品
- 系统裕度大全面抗干扰设计

高性能

- 轻松适应轻重负荷
- 谐波污染较小
- 软起动、软停车平稳无冲击

易操作

- 触摸屏操作简洁，参数一目了然
- 操作简单快捷，多语言显示，人机界面友好
- 多种组合操作模式，满足用户需求

易维护

- 质量稳定，维护简单
- 低压调试模式
- 故障自诊断

严把关

- 完善的测试流程和检验平台
- 严格的工艺控制
- 全面的质量管理体系和认证体系

DGQ系列低压固态软起动器

软 起 动　　硬 功 夫　　可 持 续

大禹电气为“节能中国”
持续科研不辍



服务承诺

质保期内提供免费维修服务

终身提供免费咨询服务

顾客提出的要求
24小时内提供满意答复

需现场服务时，
省内24小时、国内48小时
派出技术服务人员到达现场

DGQ系列低压固态软起动器概述

DGQ系列低压固态软起动器是专门为各种行业中不同功率的低压异步电机的起停而设计的。该软起动器控制系统以DSP为控制核心，采用最先进的电机控制算法理论及电力电子技术，实现了软起动器全数字化自动控制，具有很强的抗干扰能力，不会产生无故障停机现象。为了增加软起动器的适用性、方便性，系统具有交流接触器旁路运行模式和无交流接触本机运行模式(需降容并强制风冷散热)具有电压斜坡、恒流、恒时间等多种起动方式。停机方式有自由停机、软停机、刹车制动可供选择，可适应各种载荷电机的控制需要。

DGQ系列低压固态软起动器可以针对不同的载荷类型设定不同的起动及停止参数，以最佳的起动效果来起动电机。通常情况下将电机的起动电流控制在额定电流的三倍左右。并且该装置还具有断相、堵转、电流不平衡、过压、欠压、短路、过热保护等完善的保护功能。不仅有效地保护了电机，延长了负载系统与电机的使用寿命，而且还能减小电气起动时对负载及电网的冲击。

工作原理及特点

工作原理

DGQ系列低压固态软起动器以DSP微处理器为控制核心，采集系统电压同步、电流等多种信号，结合参数的设置进行计算，输出起动曲线，通过脉冲变压器对三相反并联晶闸管进行相位触发控制、调整施加在电机端的电压和电流，平滑的增加和减少电机转矩，达到软起和软停的功能，可以有效的降低电机的起动电流，减少对电网和电机的自身的冲击，同时也减少对电机和负载的机械冲击，以延长设备的使用寿命。

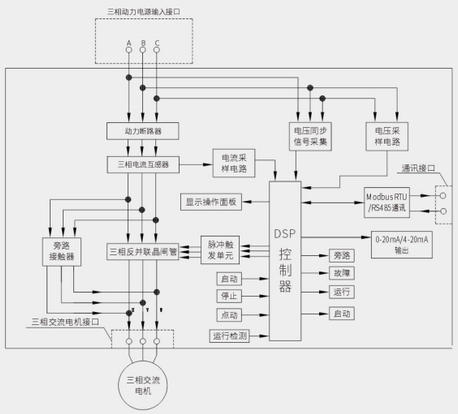

低压固态原理图

主要作用

- 根据不同的负载情况，可以任意修改起动器参数，以达到最佳起动效果
- 友好的人机界面，使操作更加简单、人性化
- 采用先进的起动模式，能有效降低电机的起动电流，避免对电网的冲击；可减少相关配套电器的配电容量，节约增容投资
- 减少电机及负载设备在起动时的机械冲击，延长了电机及相关设备的使用寿命
- 产品具有的软停：刹车、制动，能满足用户对停车方式的多种需求
- 具有完善可靠的保护功能，可确保电机及相关生产设备的使用安全
- 可控电机功率范围15-400kW/380V，15-1250kW/690V

产品组成

DGQ系列低压固态软起动器主要用于风机、水泵、输送类及压缩机等重载设备

- 三相主电源总进线排
- 三相主电源旁路运行出线排
- 中英文显示屏及参数设置操作按键单元(具体显示内容及按键功能以产品说明书为准)
- 外接端子功能：

  起动器控制电源输入点AC220V±10%、50Hz

  软起动器旁路输出无源控制点，触电容量为AC250V/5A

  软起动器外接无源软起软停控制输入点，根据需要可组合成二线工作和三线工作方式

  软起动器电机热熔保护接线端提供电机过热保护

  软起动器使用RS485通讯接口，通信协议采用Modbus

  软起动器模拟电流输出端为0-20mA或4-20mA电流可选

注：DGQ系列外部接口均如图所示，外形体积以实物为准。

产品特点

- 起动和软停参数根据现场工况调整
- 有12项保护功能，可根据需要进行灵活投退，并有故障掉电保存功能
- 4路可编程开关量输入，4路可编程接点继电器输出
- 采用RS-485通讯，Modbus协议
- 电机运行电流模拟量输出4-20mA与0-20mA两种可选

产品优势

操作简单

控制系统采用人性化的设计，具有友好的中、英文显示人机界面和多种组合控制操作模式，显示清晰，操作简单，极大的方便了用户的使用；

质量可靠

采用Hart总线及整体化设计，减少系统连线，PCBA生产工艺采用SMT贴片技术，整机出厂前进行了高温老化及振动实验，保证了可靠的产品质量；

定制参数

可通过简单编程应用负载类型直接选择定制的参数；

负载类型可选

三组起动参数可选，方便于一台软起动器起动不同负载的电机；

多种起动方式

电压斜坡：可得到最佳的输出转矩；

限流起动：可限制最大起动电流，具体方式可根据现场状况进行设置；

恒时间模式：可精准恒时起动；

保护功能

起动过流、运行过载、欠载、过热、起动超时、相序保护、旁路保护、电机热熔保护等十二项保护功能；并具有断电故障保存及故障显示，便于查找故障原因；

多种停车方式

具有自由停车、软停车和刹车制动等多种停车方式可供选择，以满足不同场合下的使用需要；

参数设置灵活

起动电流倍数、起动时间、起始电压等参数可根据不同负载进行调整，以减少起动损耗，达到最佳起动效果，平稳起动电机及拖动负载；

通讯

具有标准RS-485通讯接口，Modbus通讯协议，系统与上位机可进行通讯，便于远程监控；

使用简便

具有性能可靠，安装、操作、使用简便等特点；

使用环境条件

- 供电电源：三相交流380V或690V，50Hz-60HZ；控制电源220VAC
- 适用电机：鼠笼式三相异步电机
- 起动频次：每小时起动不超过十二次
- 冷却方式：自然风冷
- 防护等级：IP20
- 环境条件：环境温度-15℃~+45℃，空气的最大相对湿度不超过95%，且不得出现凝露；海拔高度不超过2000m

注：需要特殊使用环境条件的非常规产品，请在订货时提出具体技术要求。

产品规格

型号说明

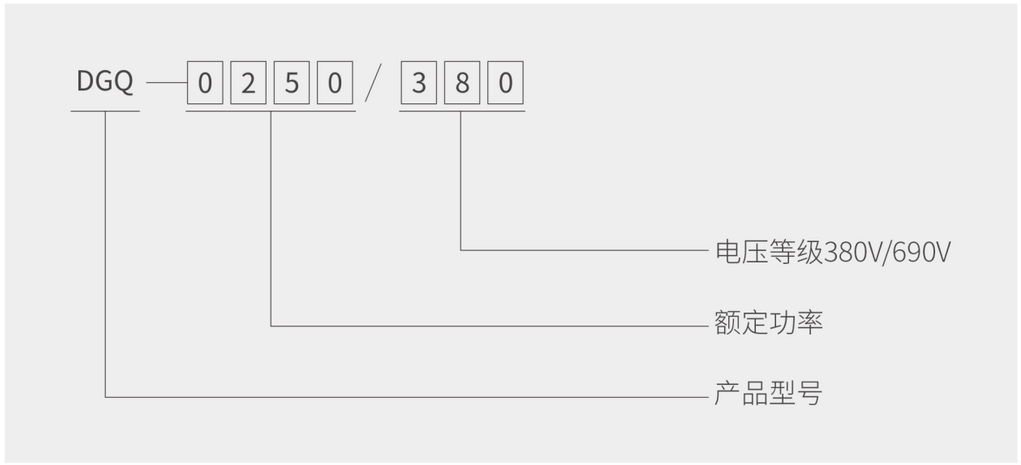

产品规格（参考尺寸）

型号规格	额定功率 (kW)	电压等级	外形尺寸	安装尺寸
			H1×W1×D (mm)	H2×W2(mm)
DGQ-15/380	≤15	380V	525×260×210	408×196×M8
DGQ-30/380	≤30	380V	525×260×210	408×196×M8
DGQ-45/380	≤45	380V	525×260×210	408×196×M8
DGQ-55/380	≤55	380V	525×260×210	408×196×M8
DGQ-75/380	≤75	380V	525×260×210	408×196×M8
DGQ-90/380	≤90	380V	525×260×210	408×196×M8
DGQ-110/380	≤110	380V	525×260×210	408×196×M8
DGQ-132/380	≤132	380V	525×260×210	408×196×M8
DGQ-160/380	≤160	380V	525×260×210	408×196×M8
DGQ-200/380	≤200	380V	560×290×245	470×263×M8
DGQ-220/380	≤220	380V	560×290×245	470×263×M8
DGQ-250/380	≤250	380V	560×290×245	470×263×M8
DGQ-280/380	≤280	380V	560×290×245	470×263×M8
DGQ-320/380	≤320	380V	560×290×245	470×263×M8
DGQ-400/380	≤400	380V	560×290×245	470×263×M8

注：
以上是标准产品型号，如果您所需型号不在此表中请与厂方联系。

安装基础图

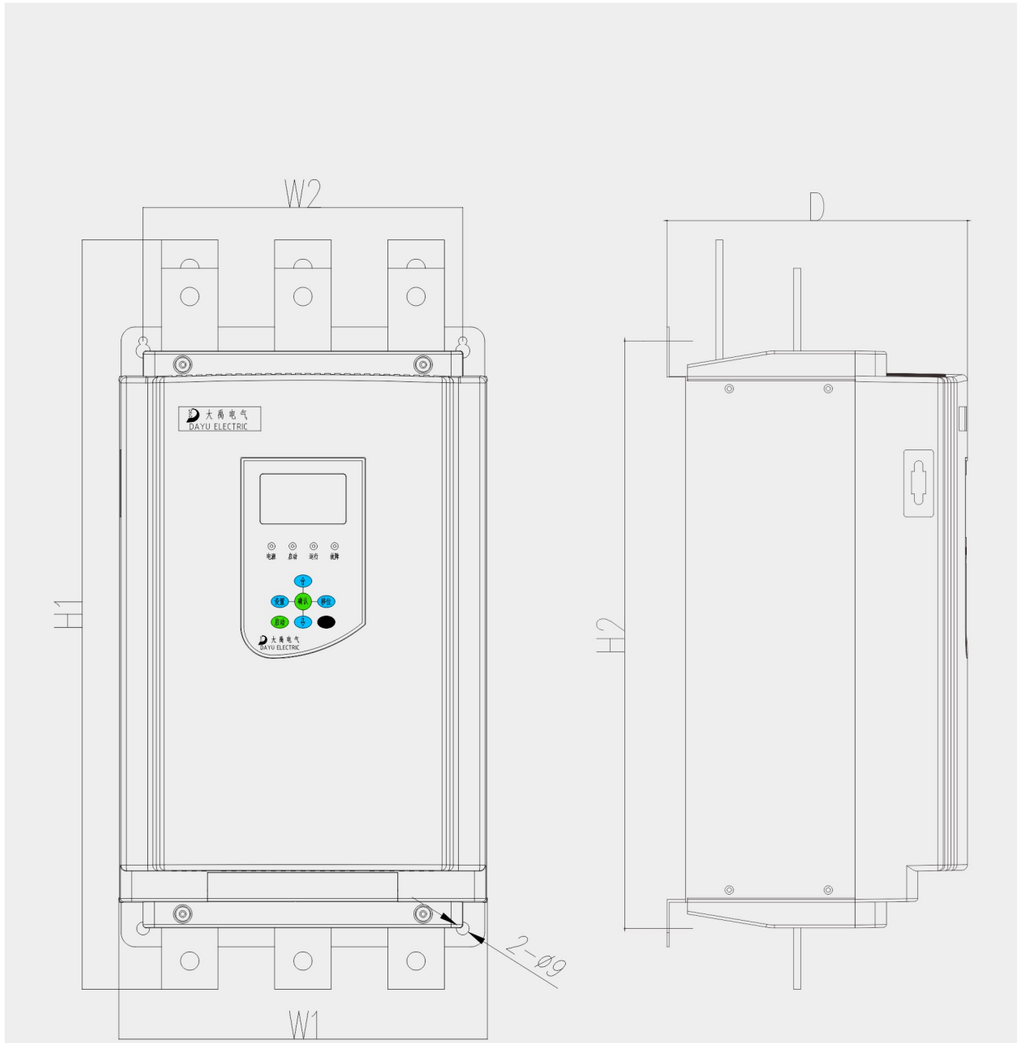

DGQ系列低压固态软起动器二次控制原理图

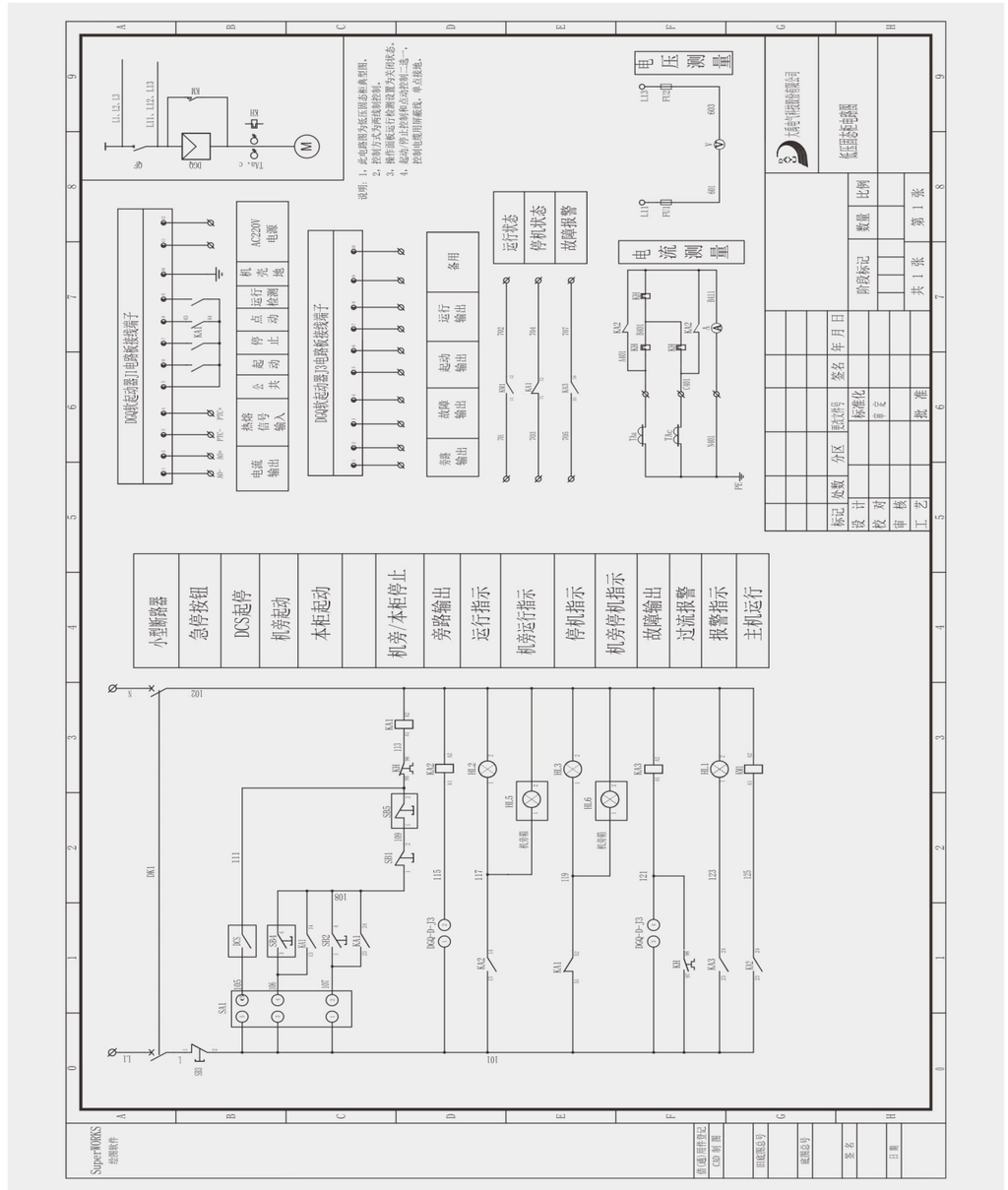

严格的质量保证

测试流程

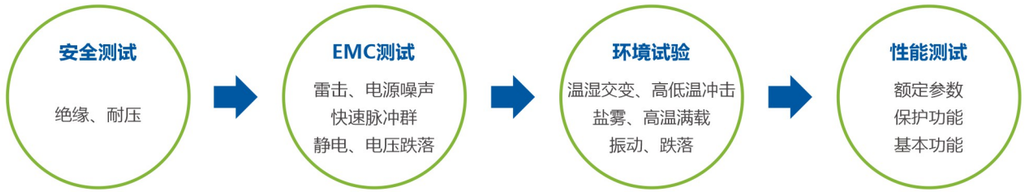

应用领域



主通风扇　皮带输送机
矿井提升机　瓦斯抽送泵



主管道泵　注水泵　电潜泵
卤 水 泵　除垢泵　排风机



污水泵　净化泵　清水泵



引风机　送风机　一次风机　增压风机
凝结水泵　锅炉给水泵　循环水泵



高炉鼓风机　除尘风机
高温风机　泥浆泵　循环水泵



窑头排风机　窑尾排风机
高温循环风机　生料磨循环风机
水泥磨循环风机　煤磨循环风机

部分使用单位

序号	项目名称	序号	项目名称
1	陕西延长石油（集团）有限责任公司	31	唐山瑞丰钢铁（集团）有限公司
2	河北浅海石油化工集团有限公司	32	江苏徐钢钢铁集团有限公司
3	浙江嘉化能源化工股份有限公司	33	武汉钢铁有限公司
4	山东华鲁恒升化工股份有限公司	34	新疆八一钢铁股份有限公司
5	应城市新都化工有限责任公司	35	甘肃酒钢集团宏兴钢铁股份有限公司
6	山东垦利石化集团有限公司	36	首钢长治钢铁（集团）有限公司
7	云南祥丰石化有限公司	37	辛集市澳森特钢集团有限公司
8	内蒙古君正化工有限责任公司	38	唐山东华钢铁企业集团有限公司
9	久泰能源内蒙古有限公司	39	天津钢铁集团有限公司
10	山西梗阳新能源有限公司	40	江苏省镔鑫钢铁集团有限公司
11	赤峰中骥新能源有限公司	41	山西蔺鑫煤焦化有限责任公司
12	河津市华晟能源有限公司	42	河津市宏达特种钢有限公司
13	安徽昊源化工集团有限公司	43	广西盛隆冶金有限公司
14	神木市鑫义精细化工有限公司	44	赤峰中唐特钢有限公司
15	山西美锦华盛化工新材料有限公司	45	安钢集团信阳钢铁有限责任公司
16	丰电科技集团股份有限公司	46	哈尔滨电气集团先进电机技术有限公司
17	上海英格索兰压缩机有限公司	47	迁安市九江线材有限责任公司
18	阿特拉斯·科普柯（上海）贸易有限公司	48	新疆喀拉通克矿业有限责任公司
19	北京京东方光电科技有限公司	49	郑州煤炭工业有限公司
20	武汉船用机械有限责任公司	50	滦平县兆丰矿业有限公司
21	中交四航局中船广西项目部	51	内蒙古蒙西矿业有限公司
22	黄埔造船厂	52	南丹县泰星五一矿业有限公司
23	湛江海滨船厂	53	华新水泥（武穴）有限公司
24	山东济宁港航新能源船舶制造项目	54	东方希望重庆水泥有限公司
25	陕钢集团汉中钢铁有限责任公司	55	中国水利水电第十二工程局有限公司
26	襄垣县鸿达煤化有限公司	56	晋城市郭壁供水改扩建工程
27	云南玉溪玉昆钢铁集团有限公司	57	河北水电十六局乌沙河泵闸枢纽工程
28	河北太行钢铁集团有限公司	58	宁夏水投中卫水务有限公司
29	湖北新冶钢特种材料有限公司	59	孝感市自来水公司
30	襄汾县新金山特钢有限公司	60	广东新兴铸管有限公司

遍布全国的服务网络



● 销售网点　● 办事处　★ 分公司　★ 总部

服务	工程技术服务	专业培训	服务体系
√ 备件本地化 √ 本地专人维护	√ 整体方案设计 √ 安装调试跟踪 √ 升级改造支持	√ 定期技术培训 √ 工程安装指导 √ 工业解决方案培训	√ 保障相应次数 √ 紧急呼叫升级流程 √ 客户服务网络 √ 全国多级部件服务 √ 行业领先培训&资格认证
免费热线			0712-2883450